oursson

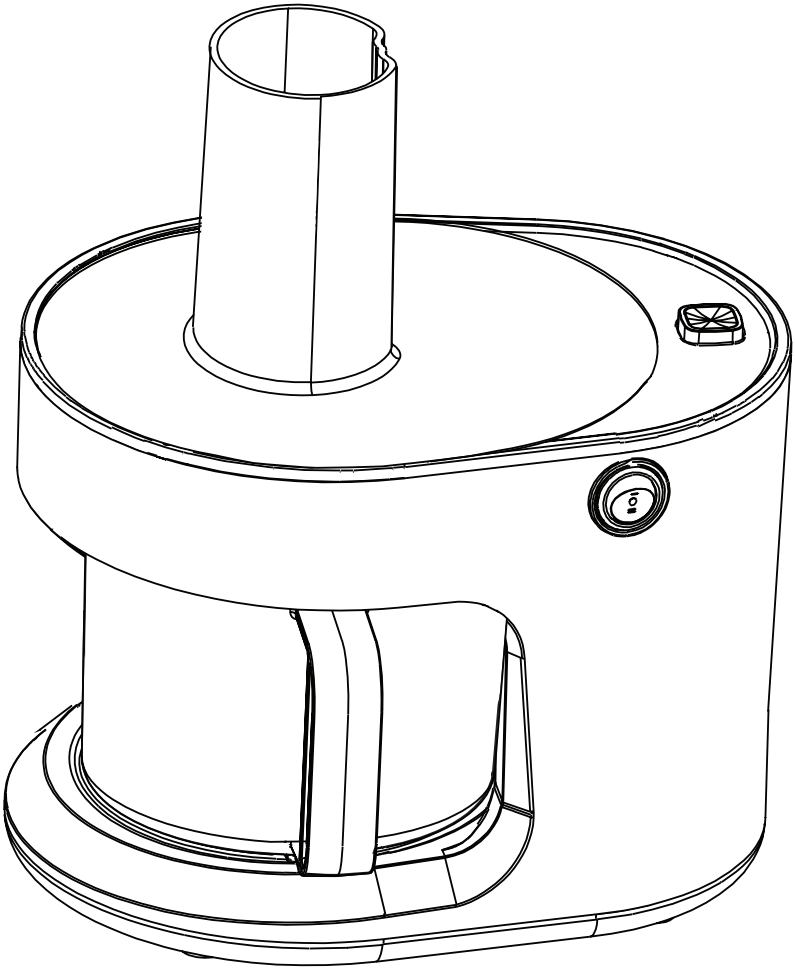

MS3031

EN Instruction manual
RU Руководство по эксплуатации

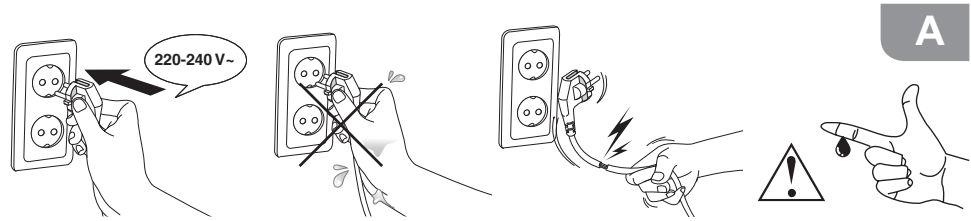
A
220-240 V~

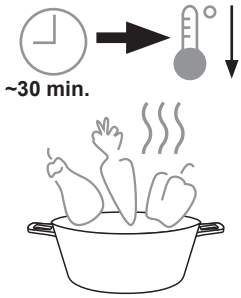
~30 min.

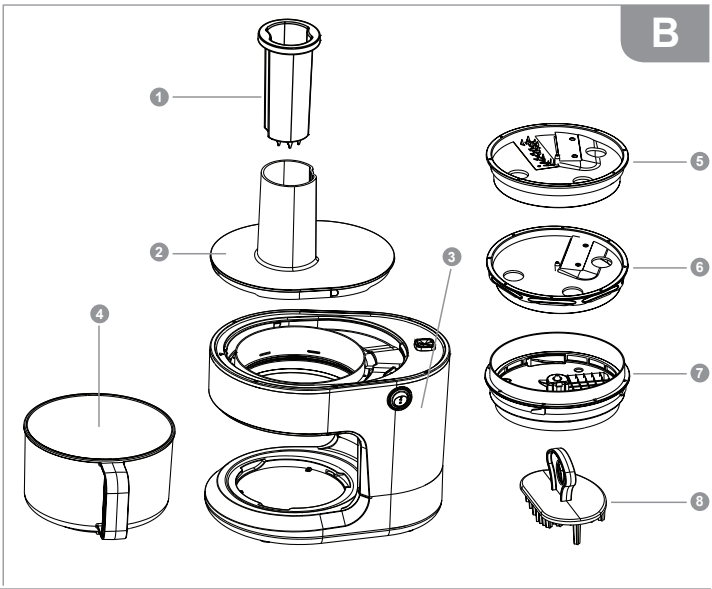
B
1
2
3
4
5
6
7
8

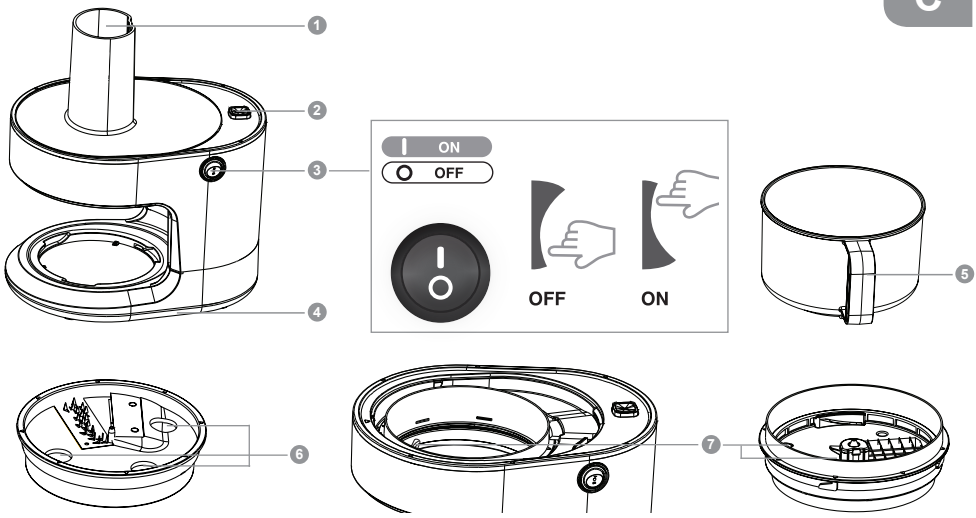
C
1
2
3
4
ON
OFF
OFF
ON
5
6
7

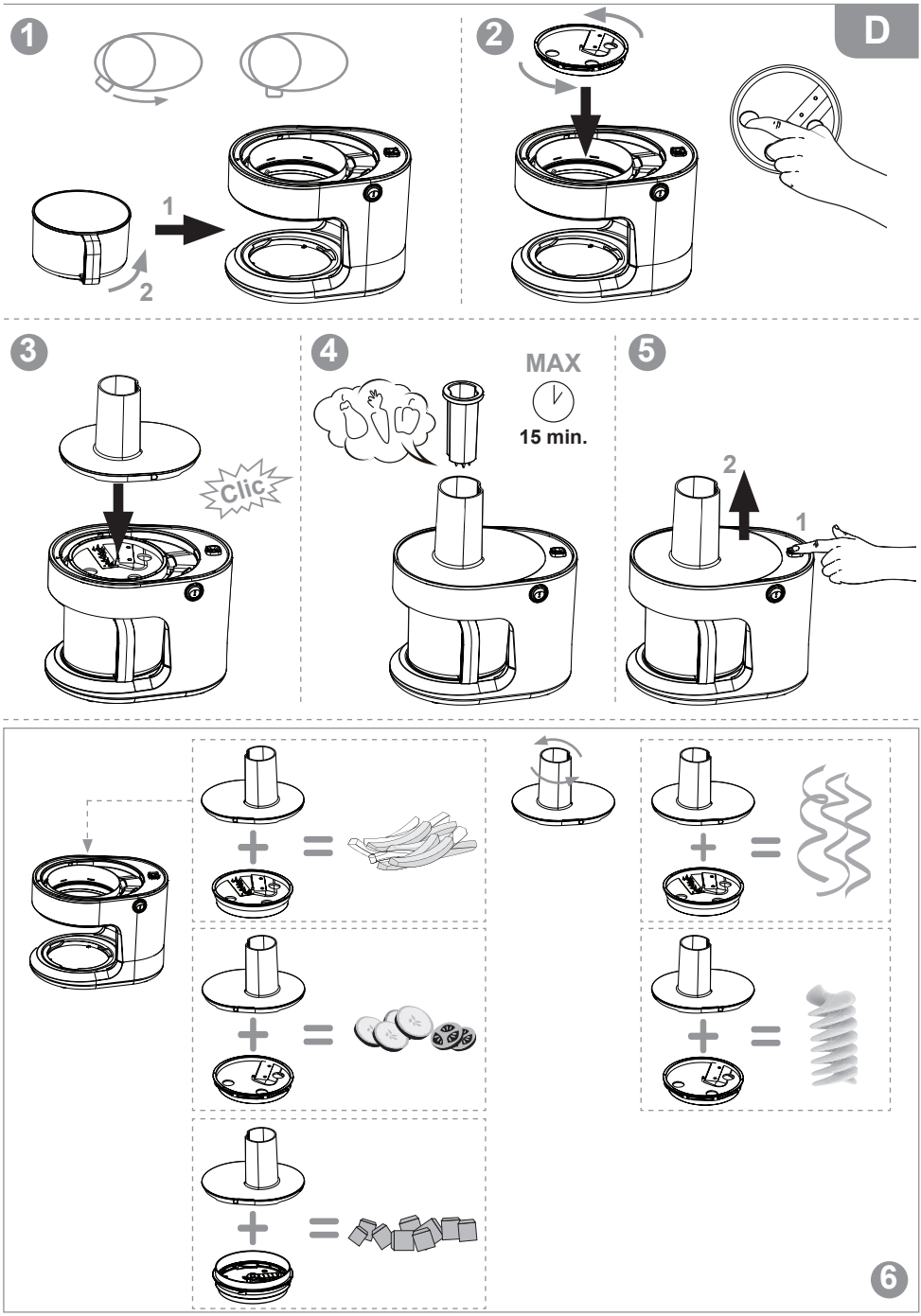
D
1
2
1
2
3
Clic
4
MAX
15 min.
5
2
1
6

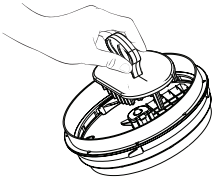

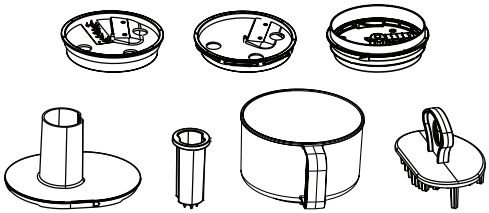	✔	✔	✔
	✘	✘	✔

SAFETY INSTRUCTIONS, Pic. A

EN

Danger symbol
A reminder to user about high voltage.
Warning symbol
A reminder to user about the necessity of operating exactly according to the instructions.

Risk of burn symbol
Reminder for user of high temperatures.

When using electrical appliances should take the following precautions:

- Use the device according to the following instructions manual.
- Install the device on a stable surface.
- Use only the tools, which are included in the product set.
- To protect against risk of electrical shock do not put the cord in water or other liquid. If for some reason the water got into the unit, contact an authorized service center (ASC) OURSSON AG.
- For power supply, use a power grid with proper characteristics.
- Do not use the device in areas where the air can contain vapors of flammable substances.
- Never attempt to open the device by yourself – it could possibly be the reason of an electrical shock can lead to product malfunction and will invalidate the manufacturer's warranty. For repair and maintenance, contact only authorized service centers meant for repair of products under the trademark OURSSON.
- When moved from a cool to a warm place and vice versa unpack it before use and wait 1-2 hours without turning it on.
- In order to prevent electrical shock do not immerse the entire product or the wires into the water.
- Be particularly careful and cautious when using the device near children.
- Do not touch any hot parts, as this may cause injury.
- The power cord is specially made relatively short in order to avoid the risk of injury.
- Do not allow the cord to hang over the sharp edge of the table or touch hot surfaces.
- Do not connect this device to a grid which is overloaded with other appliances: it can lead to the fact that the device will not function properly.
- Do not install the device near gas and electric stoves and ovens.
- After use, make sure to disconnect the device from the power grid.
- Keep the device from bumps, falls, vibration and other mechanical influences.
- Make sure to disconnect the device from the power grid before cleaning or changing accessories.
- Do not use the device outdoors.
- This appliance is not intended for use by persons (including children) with reduced physical, sensory or mental capabilities, or lack of experience and knowledge. They can only use the device under the supervision of the person responsible for their safety, or after instruction on the safe use of the device. Do not allow children to play with the product.
- This product is intended only for use in the home.
- If the power cord is damaged, it must be replaced by a specialist from the authorized service center (ASC) OURSSON AG to avoid danger.
- Use only the tools, which are included in the product set.
- When cleaning the appliance do not use abrasives and organic cleaners (alcohol, gasoline, etc.). When cleaning the device it is allowed to use a small amount of neutral detergent.

RECOMMENDATIONS

- Please read the instruction manual before using the device. Keep the manual after reading for further use.
- All illustrations in this manual are schematic representations of real objects, which may differ from the actual images.
- During operation of the device, do not open it and do not touch the moving parts of the device to avoid personal injury.
- While the device is operating, it is forbidden to push ingredients into the loading part with your fingers or any other object. Use only the pusher for this
- Do not switch on the device without a cover.

The device is equipped with a safety lock. If the cover is not placed correctly, you can not turn on the device.

The knives are very sharp, be careful.

The operation of this device in any case does not imply application of any force to it, as this may damage the product due to user fault.

PRODUCT SET, PIC. B

❶ Pusher..... 1 pc.

❷ Cover with holes ..... 1 pc.

❸ Body..... 1 pc.

❹ Plastic cup..... 1 pc.

❺ Strips shredder..... 1 pc.

❻ Slices shredder ..... 1 pc.

❼ Dicing disc..... 1 pc.

❽ Nozzle cleaner ..... 1 pc.

Instructions manual ..... 1 pc.

Guarantee sheet ..... 1 pc.

ELEMENTS OF DESIGN, PIC. C

❶ Loading hole

❷ Button for unlocking the cover

❸ On button

❹ Rubber Feet

❺ Cup handle

❻ Shredder holes for fingers (for easy installation of the shredder in the body of the device)

❼ Two flat pins on the body of the device for installing a disk-attachment and corresponding holes on the disk-attachment ❼

UTILIZATION

Before first use, wipe the body of the device with a soft, dry cloth. Cup ❹, cup's cover ❷ , shredder ❺ and ❻, disc-nozzle ❼ and pushers ❶ wash with warm water and dishwashing liquid. Thoroughly dry all parts. Wipe them with a clean dry cloth. **Before assembling or disassembling the device, make sure that the device is unplugged.**

Assembly order, Pic. D

1. Place the device on a flat and stable surface. Place the cup into the body of the device and turn it clockwise until it stops, Pic. D-1.
2. Place the shredder or dicing disc into the body of the device, Pic. D-2..

Installing the shredders:

Take the shredder and install it into the device by turning it slightly clockwise. For convenience and safety, the shredders have finger holes. When installing, the knife on the shredder should face the cover unlocking button. To remove the shredder, turn it counterclockwise.

Installing the dicing disc:

Take the dicing disc with the knife up and place it in the device on the two flat pins, the holes for the dicing should face the cover unlocking button, Pic. C-7. To remove the disc, press the cover unlocking button and gently pull out the disc by holding the plastic edge.

3. Place the cover with the loading hole until it clicks into place, Pic. D-3. Depending on which side you put the cover on, you will end up with a shredded product in strips/slices or a wide/fine spiral. For shredding with strips or slices, place the cover with the loading hole to the right, Pic. D-6. For shredding with a wide or narrow spiral, place the cover with the loading hole to the left, Pic. D-6.
4. In order to remove the cover, press the unlock button, Pic. D-5.

Order of operation:

1. Assemble the device as indicated in the previous section, Pic. D-1 – D-3.
2. Plug in the device.
3. Switch on the device by pressing the button, Pic. C-3.
4. Using the pusher, place washed and, if necessary, peeled and cut ingredients into the loading hole, Pic. D-4.
5. After the shredding is finished, turn off the device and unplug it.

⚠ **Maximum time of continued use of the device – 15 minutes. The interval between the cycles should be 10 minutes.**

⚠ **Do not chop ingredients whose temperature is above 80°C. Let them cool.**

RECOMMENDATION ON PREPARATION

Operation	Ingredients preparation	Note
Shredder for strips/fine spiral 5		
Slicing fresh potatoes for frying. Cutting fresh root vegetables for the preparation of the first courses. Cutting boiled root vegetables for making salads and snacks.	Select vegetables by size so that they pass freely into the loading hole, cut large vegetables. Ingredients must be firm (cucumbers, radishes, fresh potatoes, carrots, etc.) Push the ingredients with the pusher, pressing them lightly against the knives.	Start with the least “coloring” ingredients, such as potatoes, and end with carrots or beets.
Shredder for slices/wide spiral 6		
Preparing salads, appetizers, preparing vegetables for soups and main courses, slicing.	The ingredients must be firm (cucumbers, radishes, fresh potatoes, carrots, etc.). Pre-cut them into portions so that they pass freely through the loading hole. Push the ingredients with the pusher, pressing them lightly against the knives.	
Dicing disc 7		
Preparation of salads, snacks, preparation of vegetables for soups and main courses, baby food.	Cut the ingredients into pieces so that they pass freely through the loading hole, push them slightly with the pusher.	Cool the boiled vegetables completely before chopping.

Note: Do not use the device to grind ice, cheese or chocolate

CLEANING AND MAINTENANCE, PIC. F

- Clean all parts of the device immediately after use.
- Switch off the device. Unplug it.
- Remove the pusher from the loading hole.
- Make sure the moving parts are stopped. After that, detach the cover by pressing the unlock button; take out the shredder or disc nozzle; detach the cup from the body of the device by turning it counterclockwise.
- To clean the disc, use the special tool, Pic. E.
- All removable components are dishwasher safe, Pic. E. **The temperature in the dishwasher should not exceed 60 ° C.**
- Wipe the motor unit with a soft, damp cloth. Never immerse the motor unit in water due to the risk of electric shock.
- Thoroughly dry all parts of the device and store in a dry and clean place.

POSSIBLE PROBLEMS AND SOLUTIONS

Possible problems	Possible causes	Solutions
The device isn't turning on	No voltage in the socket	Unplug the device and wait until the voltage recovers.
The device stopped during operation	Motor protection may have tripped from overheating.	Unplug the device and let it cool for 15-20 min. Then plug in the device into the network and turn it on. If the problem persists, contact an authorized OURSSON service center.
The device began to work slowly	There may be a hard piece stuck.	Turn off the device, unplug it. Remove the cover, take out the shredder. Remove the stuck piece of food.

SPECIFICATIONS

SPECIFICATIONS	
Model	MS3031
Power consumption, W	Max 300
Rated voltage	220-240 V ~ ; 50/60 Hz
Protection class	II
Storage and transportation temperature	from -25°C to +35°C
Operating temperature	from +5°C to +35°C
Humidity Requirements	15-75% without condensate
Dimensions (HxWxL), mm	195x260x293
Weight, kg	2,3

*** Products must be stored in dry, ventilated warehouses at a temperature not lower than -25°C.**

PRODUCT CERTIFICATION

For information on product certification, see http://www.oursson.com or ask seller for a copy.

⚠ Only a qualified specialist of an authorized service center OURSSON AG can repair the device

SERVICING

Company OURSSON AG expresses great appreciation to you for choosing our products. We have done everything possible so that this meets your needs, and the quality corresponds to the best world standards. If your OURSSON branded product will need maintenance, please contact one of the authorized service center (hereinafter – ASC). A complete list of ASC and their exact addresses can be found on the website www.oursson.com.

Warranty obligations OURSSON AG:

1. Warranty obligations OURSSON AG, provided ASC OURSSON AG, apply only to models designed OURSSON AG for the production or supply and sale within the country where the warranty service is provided, purchased in this country, certified for compliance with the standards of this country, and also marked the with official marks of conformity.
2. Warranty obligations OURSSON AG operate within the law on protection of consumer rights and are regulated by the laws of the country in which they are provided, and only when the product is used exclusively for personal, family or household purposes. Warranty obligations OURSSON AG shall not apply to uses of goods for business purposes or in connection with the acquisition of goods to meet the needs of enterprises, institutions and organizations.
3. OURSSON AG sets for its products the following terms of use and warranty periods:

Product name	Terms of use, months	Warranty Period, months
Microwave ovens breadmakers, induction hobs Multicookers, kitchen processors, electric kettles, electric grills, hand blenders, hand mixers, meat grinders, blenders, toasters, airpots, toasters, juicers, steamers, coffee makers, choppers, freezers, refrigerators, automatic coffee machines Kitchen scales	60	12

4. Warranty obligations OURSSON AG shall not apply to the following products, if their replacement is assumed and is not connected with disassembling products:
   - Batteries.
   - Cases, straps, cords for carrying, mounting accessories, tools, documentation that came with the product.
5. Warranty does not cover defects caused due to violations of the rules of consumer use, storage or transportation of the goods, actions of third parties or force majeure, including but not limited to the following cases:
   - If the defect was a result of careless handling, used for other purposes, violations of conditions and rules of operation set forth in the instruction manual, including as a result of exposure to high or low temperatures, high humidity or dust, traces of opening the device independently and/ or self-repair, mismatch state standards for power grids, getting liquids, insects or other foreign objects, substances inside the device, as well as long-term use of the product in extreme operational modes.
   - If the defect of the product was a result of unauthorized attempts to test the product or make any changes in its construction or software programs, including repair or maintenance in unauthorized service centers.
   - If the defect of the product was a result of use of non-standard and/or low quality equipment, accessories, spare parts, batteries.
   - If the defect of the product is associated with its use in conjunction with additional equipment (accessories), other than additional equipment recommended by OURSSON AG for use with this product. OURSSON AG is not responsible for the quality of the additional equipment (accessories) manufactured by third parties, for the quality of its products together with such equipment, as well as the quality of the work of the additional equipment of OURSSON AG together with the products of other manufacturers.
6. Product defects detected during the lifetime of the product are eliminated by the authorized service centers (ASC). During the warranty period, elimination of defects is free of charge with the presentation of the original certificate of guarantee and documents that confirm the fact and date of the contract of retail purchase. In the absence of such documents, warranty period is calculated from the date of manufacture of goods. It should be taken into account:
   - Setup and Installation (assembly, the connection, etc.) of the product described in the documentation attached to it, does not enter the scope of warranty OURSSON AG and can be performed by the user as well as the specialists of most authorized service centers on a paid basis.
   - Work upon maintenance of products (cleaning and lubricating the moving parts, replacement of consumables and supplies, etc.) are made on a paid basis.
7. OURSSON AG is not responsible for any damage directly or indirectlycaused by their products to people, pets, property, if it occurred as a result ofnon-observance of the rules and conditions of use, storage, transportation or installation of the product, intentional or negligent actions of consumer or third parties.
8. Under no circumstances, OURSSON AG is not responsible for any special, incidental, indirect or consequential loss or damage, including but not limited to: lost profits, damages caused by interruptions in the commercial, industrial or other activities, arising from the use of or inability to use the product.
9. Due to continuous product improvement, design elements and some technical specifications are subject to change without prior notice from the manufacturer.

Using the product when after the terms of use (lifetime):

1. Lifetime set by OURSSON AG for this product applies only when the product is used exclusively for personal,

family or household needs, as well as the consumer observes the correct operation, storage and transportation of products. Under thecondition of careful handling of the product and compliance with the rules of operation the actual life may exceed the lifetime set by OURSSON AG.

2. At the end of the product lifetime, you should contact an authorized service center for to conduct a preventive maintenance of the product and determine the suitabilityfor further use. Work on conducting a preventive maintenance of the products is also made in service centers on paid basis.
3. OURSSON AG does not recommend the use of this product after the end of its lifetime without its preventive maintenance by the authorized service center, since inthis case, the product can be dangerous to the life, health or property of the consumer.

Product Recycling and Disposal

This appliance has been identified in accordance with the European directive 2002/96/EG on Waste Electrical and Electronic Equipment – WEEE.

After the expiration of the lifetime, the product cannot be disposed with another household waste. Instead, it shall be deposited in the appropriate recycling collection point for electrical and electronic equipment for proper treatment and disposal in accordance with federal or local law. By disposing correctly this product, you will help to conserve natural resources and preventing the product from damaging the environment and human health. For more information on the collection point and recycling of this product, please contact your local municipal authorities or the enterprise for household waste disposal.

Date of manufacture

Each product has a unique serial number in the form of alphanumeric row and is duplicated with a barcode that contains the following information: name of the product group, date of manufacture, serial number of the product.

Serial number is located on the rear of the product, on the package and the warranty card.

❶ The first two letters-correspondence to the product group (Multi coupe – MS).
❷ The first two digits – year of manufacture.
❸ The second two digits – month of manufacture.
❹ The last two digits – serial number of product.

To avoid misunderstandings, we highly recommend you to read carefully the instruction manual and the warranty obligations. Check the correctness of the warranty card. Warranty card is valid only if the following are correctly and clearly stated: model, serial number, date of purchase, clear stamps, buyer's signature. The serial number and the model of the device must be the same as in the warranty card. If these conditions are not fulfilled or the data specified in the warranty card was changed, the warranty card is invalid.

oursson

If you have questions or problems with OURSSON AG products – please contact us by e-mail:
support@oursson.com

This manual is under protection of international and EU copyright law. Any unauthorized use of the instructions, including copying, printing and distribution, but not limited to, involves the application of the guilty person to civil liability and criminal liability.

Contact information:
1. Manufacturer of goods - OURSSON AG (Orson AG) Rue du Grand-Chêne 5, 1003 Lausanne, Switzerland.
2. Certification information product available on the website www.oursson.com.

OURSSON AG
Made in China

ИНСТРУКЦИЯ ПО БЕЗОПАСНОСТИ, Рис. A

RU

Символ опасности
Напоминание пользователю о высоком напряжении.

Символ предупреждения
Напоминание пользователю о необходимости проведения всех действий в соответствии с инструкцией.

Символ опасности ожога
Напоминание пользователю о высокой температуре.

При использовании электрических приборов следует соблюдать следующие меры предосторожности:

- Используйте прибор согласно данному руководству по эксплуатации.
- Устанавливайте прибор на устойчивую поверхность.
- Используйте только приспособления, входящие в комплект устройства.
- Чтобы предотвратить риск пожара или удара током, избегайте попадания в устройство воды и эксплуатации устройства в условиях высокой влажности. Если по каким-то причинам вода попала внутрь устройства, обратитесь в уполномоченный сервисный центр (УСЦ) OURSSON AG.
- Для электропитания прибора используйте электросеть с надлежащими характеристиками.
- Не используйте прибор в помещениях, где в воздухе могут содержаться пары легковоспламеняющихся веществ.
- Никогда самостоятельно не вскрывайте устройство – это может стать причиной поражения электрическим током, привести к выходу прибора из строя и аннулирует гарантийные обязательства производителя. Для ремонта и технического обслуживания обращайтесь только в сервисные центры, уполномоченные для ремонта изделий торговой марки OURSSON.
- При перемещении устройства из прохладного помещения в теплое и наоборот распакуйте его перед началом эксплуатации и подождите 1-2 часа, не включая.
- В целях предотвращения поражения электротоком не допускайте погружения проводов или всего изделия в воду.
- Будьте особенно осторожны и внимательны, если рядом с работающим прибором находятся дети.
- Не дотрагивайтесь до горячих поверхностей прибора, это может привести к травме.
- Шнур питания специально сделан относительно коротким во избежание риска получения травмы.
- Не допускайте свисания шнура через острый край стола или его касания нагретых поверхностей.
- Не подключайте данный прибор к сети, перегруженной другими электроприборами: это может привести к тому, что прибор не будет функционировать должным образом.
- Не устанавливайте изделие вблизи газовых и электрических плит, а также духовок.
- Не используйте прибор при поврежденном шнуре питания, а также в случаях, если нарушена нормальная работа изделия, если оно падало или было повреждено каким-либо другим образом.
- При отключении изделия от сети держитесь только за вилку, не тяните за провод – это может привести к повреждению провода или розетки и вызвать короткое замыкание.
- По окончании использования отключите изделие от сети.
- Оберегайте устройство от ударов, падений, вибраций и иных механических воздействий.
- Обязательно отключайте устройство от сети перед началом мойки.
- Не используйте изделие вне помещений.
- Этот прибор не предназначен для использования людьми (включая детей) с ограниченными физическими, сенсорными или умственными способностями, или нехваткой опыта и знаний. Они могут пользоваться прибором только под наблюдением человека, ответственного за их безопасность, или после инструктажа по безопасному использованию прибора. Не позволяйте детям играть с изделием.
- Настоящее изделие предназначено только для использования в быту.
- Не используйте при чистке прибора абразивные материалы и органические чистящие средства (спирт, бензин и т.д.). Для чистки корпуса прибора допускается использование небольшого количества нейтрального моющего средства.

РЕКОМЕНДАЦИИ

- Перед использованием устройства внимательно ознакомьтесь с руководством пользователя. После чтения, пожалуйста, сохраните его для использования в будущем.
- Все иллюстрации, приведенные в данной инструкции, являются схематичными изображениями реальных объектов, которые могут отличаться от их реальных изображений.
- Во время работы прибора не открывайте его и не касайтесь движущихся частей руками или другими предметами во избежание травм.
- Во время работы прибора запрещается проталкивать продукты в загрузочную часть пальцами или какими-либо предметами. Используйте для этого только толкатель.
- Не включайте прибор без крышки.

Прибор оборудован защитной блокировкой. Если крышка установлена неправильно, вы не сможете включить прибор.

Ножи очень острые, будьте осторожны.

Эксплуатация данного прибора ни в коем случае не подразумевает применение к нему физической силы, так как это может привести к поломке изделия по вине пользователя.

КОМПЛЕКТАЦИЯ, Рис. B

❶ Толкатель ..... 1 шт.
❷ Крышка с отверстием ..... 1 шт.
❸ Корпус ..... 1 шт.
❹ Пластиковая чаша ..... 1 шт.
❺ Шинковка для соломки ..... 1 шт.
❻ Шинковка ломтиками ..... 1 шт.
❼ Диск-насадка для нарезки в кубик ..... 1 шт.
❽ Приспособление для очистки насадки. ..... 1 шт.
Инструкция по эксплуатации ..... 1 шт.
Гарантийный талон ..... 1 шт.

ЭЛЕМЕНТЫ КОНСТРУКЦИИ, Рис. C

❶ Загрузочное отверстие
❷ Кнопка для разблокировки крышки
❸ Кнопка включения
❹ Прорезиненные ножки
❺ Ручка чаши
❻ Отверстия шинковок для пальцев (для удобства установки шинковки в корпус прибора)
❼ Два плоских штыря на корпусе прибора для установки диска-насадки и соответствующие им отверстия на диске-насадке

ИСПОЛЬЗОВАНИЕ

Перед первым использованием протрите корпус прибора сухой тканью. Чашу ❹, крышку ❷, шинковки ❺ и ❻, диск-насадку ❼ и толкатель ❶ вымойте теплой водой с добавлением жидкости для мытья посуды. Высушите. Протрите чистой сухой тканью. **Перед сборкой или разборкой прибора убедитесь, что прибор выключен из розетки.**

Порядок сборки, Рис. D

1. Установите прибор на ровную и устойчивую поверхность. Поместите чашу в корпус прибора и поверните ее по часовой стрелке до упора, Рис. D-1.
2. Установите в корпус прибора шинковку или диск-насадку для нарезки кубиками, Рис. D-2.

Установка шинковок:
Возьмите шинковку и установите в прибор, слегка повернув ее по часовой стрелке. Для удобства и безопасности в шинковках имеются отверстия для пальцев. При установке нож на шинковке должен «смотреть» на кнопку разблокировки крышки. Чтобы снять шинковку поверните ее против часовой стрелки.

Установка диска-насадки для нарезки кубиками:
Возьмите диск-насадку ножом вверх и установите ее в прибор на два плоских штыря, отверстия для кубиков должны «смотреть» на кнопку разблокировки крышки, Рис. C-7. Чтобы снять диск, нажмите кнопку разблокировки крышки и аккуратно достаньте диск, держась за его пластиковый край.

3. Установите крышку с загрузочным отверстием до щелчка, Рис. D-3. В зависимости от того, какой стороной вы установите крышку с загрузочным отверстием, в результате вы получите нашинкованный продукт соломкой/ломтиками или широкой/узкой спиралью. Для шинковки соломкой или ломтиками устанавливайте крышку загрузочным отверстием вправо, Рис. D-6. Для шинковки широкой или узкой спиралью устанавливайте крышку загрузочным отверстием влево, Рис. D-6.
4. Для того чтобы снять крышку с загрузочным отверстием нажмите кнопку разблокировки, Рис. D-5.

Порядок работы:

1. Соберите прибор, как это указано в предыдущем разделе, Рис. D-1 – D-3.
2. Включите вилку прибора в розетку.
3. Включите прибор, нажав на кнопку, Рис. C-3.
4. С помощью толкателя поместите заранее помытые и при необходимости, почищенные и порезанные ингредиенты в загрузочное отверстие, Рис. D-4.
5. После окончания приготовления выключите прибор и отключите его от сети электропитания.

Максимально допустимое время непрерывного использования прибора – 15 минут. Перерыв между циклами должен составлять 10 мин.

Не измельчайте ингредиенты, температура которых выше 80°C. Дайте им остыть, Рис.A.

РЕКОМЕНДАЦИИ ПО ПРИГОТОВЛЕНИЮ

Наименование операции	Подготовка ингредиентов	Примечание
Шинковка для соломки/тонкой спирали 5		
Нарезка свежего картофеля для жарки. Нарезка свежих корнеплодов для приготовления первых блюд. Нарезка отварных корнеплодов для приготовления салатов и закусок.	Выбирайте овощи по размеру, чтобы они свободно проходили в загрузочное отверстие, крупные овощи разрежьте. Ингредиенты должны быть плотными (огурцы, редис, свежие картофель, морковь и т.п.) Продвигайте исходные ингредиенты толкателем, слегка прижимая их к ножам	Начинайте нарезку с наименее «красящих» ингредиентов, например, с картофеля, а заканчивайте морковью или свеклой.
Шинковка ломтиками/широкой спиралью 6		
Приготовление салатов, закусок, подготовка овощей для супов и основных блюд, нарезка ломтиками.	Ингредиенты должны быть плотными (огурцы, редис, свежие картофель, морковь и т.п.). Предварительно разрежьте их на порции, чтобы они свободно проходили через загрузочное отверстие. Продвигайте исходные ингредиенты толкателем, слегка прижимая их к ножам.	
Диск-насадка для нарезки кубиками 7		
Приготовление салатов, закусок, подготовки овощей для супов и основных блюд, детского питания.	Порежьте исходные ингредиенты кусочками, чтобы они свободно проходили через загрузочное отверстие, слегка продвигайте их толкателем.	Перед тем, как накрошить отварные овощи, остудите их полностью.

Примечание: Не используйте прибор для измельчения льда, сыра, шоколада или орехов.

ЧИСТКА И УХОД, Рис. E

- Очищайте все детали прибора сразу после его использования.
- Выключите прибор. Отключите его от сети.
- Уберите толкатель из загрузочного отверстия.
- Убедитесь, что движущиеся детали остановились. После этого отсоедините крышку, нажав на кнопку разблокировки; достаньте шинковку или диск-насадку; отсоедините чашу от корпуса прибора, повернув ее против часовой стрелки.
- Для очистки диска-насадки используйте специальное приспособление, Рис. E.
- Все съемные элементы конструкции можно мыть в посудомоечной машине, Рис. E. **Температура в посудомоечной машине не должна превышать 60°C.**
- Протрите моторный блок мягкой влажной тканью. Никогда не погружайте моторный блок в воду из-за опасности поражения током.
- Тщательно высушите все детали прибора и храните в сухом и чистом месте.

ВОЗМОЖНЫЕ НЕПОЛАДКИ И СПОСОБЫ ИХ УСТРАНЕНИЯ

Возможная проблема	Причины	Способы решения
Прибор не включается	Отсутствует напряжение в сети электропитания.	Отключите прибор от сети электропитания и дождитесь нормализации напряжения.
Прибор прекратил работать	Возможно, сработала защита двигателя от перегрева.	Отключите прибор от сети электропитания и дайте ему остыть 15-20 минут. Затем снова подключите прибор к сети и включите его. Если неисправность не удалось устранить, обратитесь в уполномоченный сервисный центр OURSSON.
Прибор стал работать медленно	Возможно, застрял твердый кусок.	Выключите прибор, отключите его от сети электропитания. Снимите крышку, достаньте шинковку. Удалите застрявший кусок продукта.

ТЕХНИЧЕСКИЕ ХАРАКТЕРИСТИКИ

Технические характеристики	
Модель	MS3031
Потребляемая мощность, Вт.	Max 300
Параметры электропитания	220-240 В ~ ; 50/60 Гц
Класс защиты	II
Температура хранения и транспортировки	от -25°C до +35°C
Температура эксплуатации	от +5°C до +35°C
Требования к влажности воздуха при хранении, транспортировке и эксплуатации	15-75% без образования конденсата
Размеры прибора, мм	195x260x293
Вес прибора , кг	2,3

*** Продукция должна храниться в сухих, проветриваемых складских помещениях при температуре не ниже - 25°C.**

СЕРТИФИКАЦИЯ ПРОДУКЦИИ

Информацию о сертификате соответствия смотрите на сайте **http://www.oursson.com/rus/ru/about/ partners/certificates/#tab0** или спрашивайте копию у продавца.

⚠ Ремонт прибора должен производиться только квалифицированным специалистом уполномоченного сервисного центра OURSSON AG.

СЕРВИСНОЕ ОБСЛУЖИВАНИЕ

Компания OURSSON AG выражает вам огромную признательность за выбор нашей продукции.Мы сделали все возможное, чтобы данное изделие удовлетворяло вашим запросам, а качество соответствовало лучшим мировым образцам. В случае, если ваше изделие марки OURSSON будет нуждаться в техническом обслуживании, просим вас обращаться в один из Уполномоченных Сервисных Центров (далее – УСЦ). С полным списком УСЦ и их точными адресами вы можете ознакомиться на сайте www.oursson.ru, а также позвонив по номеру телефона бесплатной горячей линии OURSSON AG.

В случае возникновения вопросов или проблем, связанных с продукцией OURSSON AG, просим вас обращаться в письменном виде в организацию, уполномоченную на принятие и удовлетворение требований потребителей в отношении товара ненадлежащего качества, либо по электронной почте info@oursson.ru.

Условия Гарантийных обязательств OURSSON AG:

1. Гарантийные обязательства OURSSON AG, предоставляемые УСЦ OURSSON AG, распространяются только на модели, предназначенные OURSSON AG для производства или поставок и реализации на территории страны, где предоставляется гарантийное обслуживание, приобретенные в этой стране, прошедшие сертификацию на соответствие стандартам этой страны, а также маркированные официальными знаками соответствия.
2. Гарантийные обязательства OURSSON AG действуют в рамках законодательства о защите прав потребителей и регулируются законодательством страны, на территории которой они предоставлены, и только при условии использования изделия исключительно для личных, семейных или домашних нужд. Гарантийные обязательства OURSSON AG не распространяются на случаи использования товаров в целях осуществления предпринимательской деятельности либо в связи с приобретением товаров в целях удовлетворения потребностей предприятий, учреждений, организаций.
3. OURSSON AG устанавливает на свои изделия следующие сроки службы и гарантийные сроки:

Название продукта	Срок службы, месяцев со дня покупки	Гарантийный срок, месяцев со дня покупки
Микроволновые печи, хлебопечи, индукционные плиты	60	12
Мультиварки, кухонные процессоры, кухонные машины, электрические чайники, электрические грили, блендеры,миксеры, мясорубки, тостеры, термопоты, ростеры, кофеварки, пароварки, соковыжималки, измельчители, дегидраторы, йогуртницы, ферментаторы, минидуховки, морозильники, холодильники, автоматические кофемашины, стерилизатор, подогреватель	36	12
Кухонные весы, сифоны	24	12

4. Гарантийные обязательства OURSSON AG не распространяются на перечисленные ниже принадлежности изделия, если их замена предусмотрена конструкцией и не связана с разборкой изделия:
   - Элементы питания.
   - Чехлы, ремни, шнуры для переноски, монтажные приспособления, инструмент, документацию, прилагаемую к изделию.
5. Гарантия не распространяется на недостатки, возникшие в изделии вследствие нарушения потребителем правил использования, хранения или транспортировки товара, действия третьих лиц или непреодолимой силы, включая, но не ограничиваясь следующими случаями:
   - Если недостаток товара явился следствием небрежного обращения, применения товара не по назначению, нарушения условий и правил эксплуатации, изложенных в инструкции по эксплуатации, в том числе вследствие воздействия высоких или низких температур, высокой влажности или запыленности, следах вскрытия корпуса прибора и/или самостоятельного ремонта, несоответствия Государственным стандартам параметров питающих сетей, попадания внутрь корпуса жидкости, насекомых и других посторонних предметов, веществ, а также длительного использования изделия в предельных режимах его работы.
   - Повреждения и дефекты, вызванные качеством воды и отложением накипи (очистка от накипи и чистка не входит в гарантийное обслуживание и должна РЕГУЛЯРНО производиться Вами самостоятельно).
   - Если недостаток товара явился следствием несанкционированного тестирования товара или попыток внесения любых изменений в его конструкцию или его программное обеспечение, в том числе ремонта или технического обслуживания в неуполномоченной OURSSON AG ремонтной организации.
   - Если недостаток товара явился следствием использования нестандартных (нетиповых) и (или) некачественных принадлежностей, аксессуаров, запасных частей, элементов питания.
   - Если недостаток товара связан с его применением совместно с дополнительным оборудованием (аксессуарами), отличным от дополнительного оборудования, рекомендованного OURSSON AG к применению с данным товаром. OURSSON AG не несет ответственность за качество дополнительного оборудования (аксессуаров), произведенного третьими лицами, за качество работы своих изделий совместно с таким оборудованием, а также за качество работы дополнительного оборудования производства компании OURSSON AG совместно с изделиями других производителей.
6. Недостатки товара, обнаруженные в период срока службы, устраняются уполномоченными на это ремонтными организациями (УСЦ). В течение гарантийного срока устранение недостатков производится бесплатно при предъявлении оригинала заполненного гарантийного талона и документов,

подтверждающих факт и дату заключения договора розничной купли-продажи (товарный, кассовый чек и т. п.). В случае отсутствия указанных документов гарантийный срок исчисляется со дня изготовления товара. При этом следует учитывать:

- Настройка и установка (сборка, подключение и т. п.) изделия, описанная в документации, прилагаемой к нему, не входит в объем гарантийных обязательств OURSSON AG и могут быть выполнены как самим пользователем, так и специалистами большинства уполномоченных сервисных центров соответствующего профиля на платной основе.
- Работы по техническому обслуживанию изделий (чистка и смазка движущихся частей, замена расходных материалов и принадлежностей и т. п.) производятся на платной основе.

7. OURSSON AG не несет ответственности за возможный вред, прямо или косвенно нанесенный своей продукцией людям, домашним животным, имуществу в случае, если это произошло в результате несоблюдения правил и условий эксплуатации, хранения, транспортировки или установки изделия; умышленных или неосторожных действий потребителя или третьих лиц.
8. Ни при каких обстоятельствах OURSSON AG не несет ответственности за какой-либо особый, случайный, прямой или косвенный ущерб или убытки, включая, но не ограничиваясь перечисленным, упущенную выгоду, убытки, вызванные перерывами в коммерческой, производственной или иной деятельности, возникающие в связи с использованием или невозможностью использования изделия.
9. Вследствие постоянного совершенствования продукции элементы дизайна и некоторые технические характеристики продукта могут быть изменены без предварительного уведомления со стороны производителя.

Использование изделия по истечении срока службы

1. Срок службы, установленный OURSSON AG для данного изделия, действует только при условии использования изделия исключительно для личных, семейных или домашних нужд, а также соблюдении потребителем правил эксплуатации, хранения и транспортировки изделия. При условии аккуратного обращения с изделием и соблюдения правил эксплуатации фактический срок службы может превышать срок службы, установленный OURSSON AG.
2. По окончании срока службы изделия вам необходимо обратиться в Уполномоченный сервисный центр для проведения профилактического обслуживания изделия и определения его пригодности к дальнейшей эксплуатации. Работы по профилактическому обслуживанию изделия и его диагностике выполняются сервисными центрами на платной основе.
3. OURSSON AG не рекомендует продолжать эксплуатацию изделия по окончании срока службы без проведения его профилактического обслуживания в Уполномоченном сервисном центре, т. к. в этом случае изделие может представлять опасность для жизни, здоровья или имущества потребителя.

Утилизация изделия

Этот бытовой электроприбор имеет обозначение согласно требованиям Директивы ЕС 2002/96/EG об отслуживших свой срок электрических и электронных приборах (waste electrical and electronic equipment – WEEE). После окончания срока службы изделия его нельзя выбрасывать вместе с обычным бытовым мусором. Вместо этого оно подлежит сдаче на утилизацию в соответствующий пункт приема электрического и электронного оборудования для последующей переработки и утилизации в соответствии с федеральным или местным законодательством. Обеспечивая правильную утилизацию данного продукта, вы помогаете сберечь природные ресурсы и предотвращаете ущерб для окружающей среды и здоровья людей, который возможен в случае ненадлежащего обращения. Более подробную информацию о пунктах приема и утилизации данного продукта можно получить в местных муниципальных органах или на предприятии по вывозу бытового мусора.

Дата производства

Каждому изделию присваивается уникальный серийный номер в виде буквенно-цифрового ряда и дублируется штрих-кодом, который содержит следующую информацию: название товарной группы, дату производства, порядковый номер изделия. Серийный номер располагается на задней панели продукта, на упаковке и в гарантийном талоне.

Серийный номер располагается на задней панели продукта, на упаковке и в гарантийном талоне.

❶ Первые две буквы – соответствие товарной группе (мультирезка – MS).
❷ Первые две цифры – год производства.
❸ Вторые две цифры – месяц производства.
❹ Последние цифры – порядковый номер изделия.

Во избежание недоразумений убедительно просим вас внимательно изучить Руководство по эксплуатации изделия и условия гарантийных обязательств, проверить правильность заполнения гарантийного талона. Гарантийный талон действителен только при наличии правильно и четко указанных: модели, серийного номера изделия, даты покупки, четких печатей фирмы-продавца, подписи покупателя. Серийный номер и модель изделия должны соответствовать указанным в гарантийном талоне. При нарушении этих условий, а также в случае, когда данные, указанные в гарантийном талоне, изменены или стерты, талон признается недействительным.

Горячая линия OURSSON AG обеспечивает полную информационную поддержку деятельности компании в России, странах СНГ и Балтии. Профессиональные операторы быстро ответят на любой интересующий вас вопрос. Вы можете обращаться в единый центр по вопросам сервисного сопровождения, для рекомендаций специалистов по настройке и подключению, для информирования о местах продаж, с вопросами о рекламных акциях и розыгрышах, проводимых компанией, а также с любыми другими вопросами о деятельности компании на территории России, стран СНГ и Балтии.

Есть вопросы? Звоните, мы поможем!
Телефон горячей линии OURSSON AG (бесплатные звонки со стационарных телефонов):

8 800 100 8 708

Время работы горячей линии:
понедельник-пятница с 10:00 до 20:00 (по московскому времени); без выходных, 7 дней в неделю.

Настоящая инструкция является объектом охраны в соответствии с международным и российским законодательством об авторском праве. Любое несанкционированное использование инструкции, включая копирование, тиражирование и распространение, но не ограничиваясь этим, влечет применение к виновному лицу гражданско-правовой ответственности, а также уголовной ответственности в соответствии со статьей 146 УК РФ и административной ответственности в соответствии со статьей 7.12 КоАП РФ (ст.150.4 КоАП в старой редакции).

Контактная информация:
1. Изготовитель товара – OURSSON AG (ОРСОН АГ), Ул. Гран-Шен 5, 1003 Лозанна, Швейцария.
2. Организация, уполномоченная на принятие и удовлетворение требований потребителей в отношении товара ненадлежащего качества (уполномоченное изготовителем лицо), – ООО «ОРСОН», 125445, Москва, Ленинградское шоссе, д. 65, стр. 3.
3. Информация о сертификации продукта доступна на сайте www.oursson.com.
4. Импортер продукции OURSSON AG: РФ и/или страны ЕТС: смотрите информацию на упаковке товара.

OURSSON AG
Сделано в КНР

forum.oursson.ru

Скачайте мобильное приложение с рецептами к технике Oursson

www.oursson.com