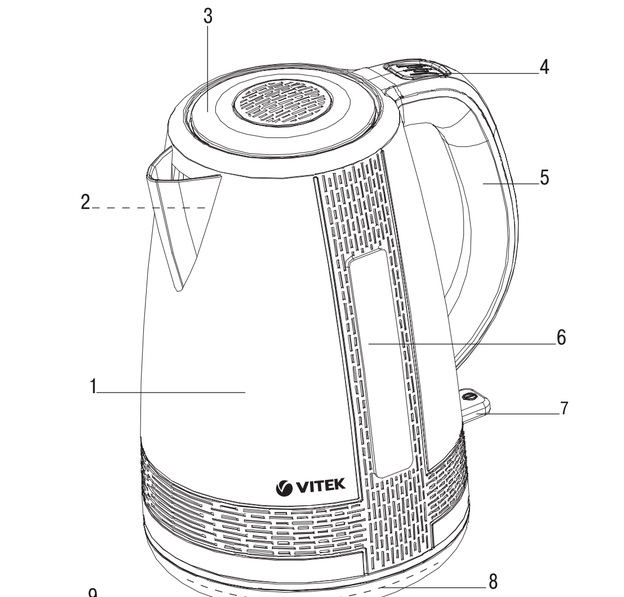

ENGLISH

ELECTRIC KETTLE VT-7055 W
The liquid heating appliance (kettle) is intended for boiling drinking water only.

DESCRIPTION
1. Kettle body
2. Kettle mesh filter
3. Lid
4. Lid opening button
5. Handle
6. Water level scale
7. ON/OFF button «**O/I**»
8. Cord storage
9. Base

ATTENTION!
For additional protection it is reasonable to install a residual current device (RCD) with nominal operation current not exceeding 30 mA, to install RCD, contact a specialist.

SAFETY MEASURES
Before using the unit, read this manual carefully and keep it for future reference.
Use the unit for intended purposes only, as specified in this manual. Mishandling the unit can lead to its breakage and cause harm to the user or damage to his/her property.
- Use the unit for its intended purpose only and in strict accordance with the instruction manual.
- Make sure that your home mains voltage corresponds to the voltage specified on the unit body.
- The power cord is equipped with a «europlug»; plug it into the socket with a reliable grounding contact.
- To avoid the risk of fire, do not use adapters for connecting the kettle to the mains.
- Do not use the kettle in bathrooms. Do not use it near swimming pools or other containers filled with water.
- Do not use the kettle near heat sources or open flame.
- Do not use the unit in places where aerosols are sprayed or highly flammable liquids are used.
- Do not use the kettle outdoors.
- Do not leave the operating kettle unattended.
- Place the kettle on a flat stable surface; do not place the kettle on the edge of the table.
- Do not direct the kettle spout at wooden furniture, electrical appliances, books and objects which can be damaged by moisture, hot steam.
- Before switching the kettle on, make sure that it is placed on the base evenly.
- Use only the base supplied with the unit.
- Do not let the power cord hang from the edge of the table and make sure it does not touch hot surfaces or sharp edges of furniture. You can adjust the power cord length by winding it around the base.
- Do not touch the power cord and the power plug with wet hands.
- Do not switch the kettle on if it is empty.
- Do not fill the kettle with water when it already stands on the base.
- Do not use the kettle if the lid is not closed tightly or without the filter.
- Take the kettle off the base before opening the lid.
- Use the kettle only for boiling drinking water, do not heat or boil any other liquids.
- Ensure that the water level in the kettle is not below the minimal mark «**MIN**» and not above the maximal mark «**MAX**». If the water level exceeds the maximal mark, boiling water can splash out of the kettle during boiling.
- To avoid burns by hot steam, do not bend over the kettle spout while it is operating.
- Do not open the kettle lid while water boiling.
- Do not touch hot surfaces of the kettle, take it only by the handle.
- Be careful while carrying the kettle filled with boiling water.
- Do not remove the operating kettle from the base. If you need to take the kettle off, switch it off first, setting the on/off button to the position «**O**» and then remove it from the base.
- Unplug the kettle base before cleaning and when you are not using the kettle. Never pull the power cord when disconnecting the base from the mains; take the power plug and carefully remove it from the mains socket.
- To avoid electric shock, do not immerse the unit and the base into water or any other liquids.
- Do not wash the kettle and base in a dishwashing machine.
- This unit is not intended for usage by children.
- Place the unit out of reach of children during the operation and cooling down.
- Do not allow children to touch the unit body and the power cord during the unit operation.
- The unit is not intended for usage by physically or mentally disabled persons (including children) or by persons lacking experience or knowledge if they are not under supervision of a person who is responsible for their safety or if they are not instructed by this person on the usage of the unit.
- Do not leave children unattended to prevent using the unit as a toy.
- For children safety reasons do not leave polyethylene bags, used as packaging, unattended.

Attention! *Do not allow children to play with polyethylene bags or packaging film.* ***Danger of suffocation!***
- Check the power cord and the power plug and the kettle body integrity periodically.
- If the power cord is damaged, it should be replaced by the manufacturer, a maintenance service or similar qualified personnel to avoid danger.
- Do not attempt to repair the unit. Do not disassemble the unit by yourself, if any malfunction is detected or after it was dropped, unplug the unit and apply to any authorized service center from the contact address list given in the warranty certificate and on the website www.vitek.ru.
- Transport the unit in the original package only.
- Keep the unit out of reach of children and disabled persons.

THE UNIT IS INTENDED FOR HOUSEHOLD USE ONLY, ITS COMMERCIAL USAGE AND USAGE IN PRODUCTION AREAS AND WORK SPACES IS PROHIBITED.

BEFORE THE FIRST USE
After unit transportation or storage at low temperature keep it for at least three hours at room temperature before switching on.
There may be water spots in the kettle, this is normal, as the unit has undergone factory quality control.
- Unpack the kettle and remove any stickers that can prevent unit operation .
- Check the unit for damages; do not use it in case of damages.
- Make sure that the unit operating voltage corresponds to the voltage of your mains.
- Make sure that the unit is switched off (that means the on/off button (7) is in the upper position «**O**»).
- Insert the power plug into the mains socket.
- To fill the kettle with water, take it off the base (9) and open the kettle lid (3) by pressing the lid opening button (4).
- Fill the kettle with water up to the maximal mark «**MAX**», determine the water level using the scale (6).
- Close the lid (3), place the kettle on the base (9). Make sure that the kettle lid (3) is closed tightly.
- To switch the kettle on press the on/off button (7) (the button will be fixed in the lower position «**I**»), the illumination of the button (7) will light up.
- Once water starts boiling, the kettle will be switched off automatically, the button (7) will switch to the upper position and the illumination of the button will go out. Pour water out and repeat the water boiling procedure 2-3 times.

Notes:
- *Before using the kettle, make sure that the on/off button (7) is not blocked by any foreign objects, and the lid (3) is tightly closed, otherwise auto switch off of the kettle is not possible.*
- *Before removing the kettle from the base, make sure that the kettle is switched off (the on/off button (7) is in the upper position «**O**»).*

ATTENTION!
To avoid burns by hot steam, do not bend over the kettle spout while it is operating.

USAGE
- Make sure that the on/off button (7) is in the upper position «**O**», that means the unit is off.
- Insert the power plug into the mains socket.
- To fill the kettle with water, take it off the base (9) and open the lid (3) by pressing the lid opening button (4).
- Fill the kettle with water not below the minimal mark «**MIN**» and not above the maximal mark «**MAX**». Determine the water level using the water level scale (6).
- Close the lid (3) and put the full kettle on the base (9).
- To switch the kettle on press the on/off button (7), the illumination of the button (7) will light up.
- Once water starts boiling, the kettle will be switched off automatically and the illumination of the button (7) will go out.
- When removing the kettle from the base (9), make sure that it is switched off (the button (7) is in the upper position «**O**»).
- After switching the kettle off, wait for 10-20 seconds, then you can switch it on again for re-boiling.
- If you accidentally switch the kettle on, but the water level appears to be below the minimal mark, the automatic thermal switch will be on and the kettle will be switched off automatically. In this case take the kettle from the base (9), let it cool down for 10-15 minutes, then fill it with water and switch it on, the kettle will operate in normal mode.

Note:
- *There is the cord storage (8) on the reverse side of the base (9). You can adjust the optimal power cord length by folding it in the cord storage in a corresponding way.*

CLEANING AND CARE
- Before cleaning disconnect the unit from the mains, pour out water and let the kettle cool down.
- Wipe the outer surface of the kettle with a damp cloth or a sponge. Use soft detergents to remove dirt; do not use metal brushes and abrasive detergents.
- Do not immerse the kettle and the base into water or any other liquids.
- Do not wash the kettle and the base in a dishwashing machine.
- Regularly clean the mesh filter (2) from dirt. Open the lid (3) by pressing the lid opening button (4). Place the kettle so that the spout is turned towards you, press the upper clamp of filter from the inside of the flask and take the filter out. Carefully wash the filter under a water jet after having slightly cleaned it with a soft brush.
- Install the filter back to its place. To do this first install the lower part of the filter from the inside of the flask and then install the filter back to its place by pressing the upper clamp.

Descaling
- Scale, appearing inside the kettle, influences the water taste and disturbs the heat exchange between water and the heating element.
- To remove scale, fill the kettle with water by about 75% and then boil the water up. Fill the remaining quarter of the flask with vinegar solution (6-9%) and leave the liquid in the kettle overnight (for approximately 8 hours). In the morning pour the vinegar mixture out of the kettle and rinse the flask several times. To remove the remaining vinegar and its smell, boil the kettle filled with ordinary water once or twice.
- If necessary, repeat the cleaning cycle.
- You can use special detergents for electric kettles to remove scale.
- Clean the kettle from scale regularly.
- ***Attention! The warranty does not cover breakdown or malfunctioning of the unit caused by uncleaned scale.***

STORAGE
- Before taking the unit away for long storage, unplug it, pour out water and let the unit cool down.
- Clean the kettle.
- Fix the power cord in the cord storage (8) on the base (9).
- Keep the unit out of reach of children and disabled persons.

DELIVERY SET
Electric kettle – 1 pc.
Base – 1 pc.
Instruction manual – 1 pc.

TECHNICAL SPECIFICATIONS
Power supply: 220-240 V ~ 50 Hz
Rated input power: 1850-2150 W
Maximum water capacity: 1.7 l

RECYCLING
For environment protection do not throw out the unit and the batteries (if included), do not discard the unit and the batteries with usual household waste after the service life expiration; apply to specialized centers for further recycling.
The waste generated during the disposal of the unit is subject to mandatory collection and consequent disposal in the prescribed manner.
For further information about recycling of this product apply to a local municipal administration, a disposal service or to the shop where you purchased this product.

The manufacturer preserves the right to change design, structure and specifications not affecting general principles of the unit operation without a preliminary notification due to which insignificant differences between the manual and product may be observed. If the user reveals such differences, please report them via e-mail info@vitek.ru for receipt of an updated manual.

Unit operating life is 3 years

Guarantee
Details regarding guarantee conditions can be obtained from the dealer from whom the appliance was purchased. The bill of sale or receipt must be produced when making any claim under the terms of this guarantee.

This product conforms to the EMC Directive 2014/30/EU and to the Low Voltage Directive 2014/35/EU.

РУССКИЙ

ЧАЙНИК ЭЛЕКТРИЧЕСКИЙ VT-7055 W
Электроприбор для нагревания жидкости (чайник) предназначен только для кипячения питьевой воды.

ОПИСАНИЕ
1. Корпус чайника
2. Сетчатый фильтр чайника
3. Крышка
4. Клавиша открытия крышки
5. Ручка
6. Шкала уровня воды
7. Клавиша в включения/выключения «**O/I**»
8. Место намотки сетевого шнура
9. Подставка

ВНИМАНИЕ!
Для дополнительной защиты в цепи питания целесообразно установить устройство защитного отключения (УЗО) с номинальным током срабатывания, не превышающим 30 мА, для установки УЗО обратитесь к специалисту.

МЕРЫ БЕЗОПАСНОСТИ
Перед началом эксплуатации электроприбора внимательно прочитайте настоящее руководство и сохраните его для использования в качестве справочного материала.
Используйте устройство только по его прямому назначению, как изложено в данном руководстве. Неправильное обращение с прибором может привести к его поломке, причинению вреда пользователю или его имуществу.
- Используйте прибор строго по назначению в соответствии с настоящим руководством по эксплуатации.
Убедитесь, что рабочее напряжение чайника соответствует напряжению электросети.
- Сетевой шнур снабжён «евровилкой»; включайте её в электрическую розетку, имеющую надёжный контакт заземления.
Во избежание риска возникновения пожара не используйте переходники при подключении чайника к электрической розетке.
- Не используйте чайник в ванных комнатах. Не пользуйтесь им вблизи бассейнов или других ёмкостей, наполненных водой.
- Не используйте чайник в непосредственной близости от источников тепла или открытого пламени.
- Не используйте устройство в местах, где распыляются аэрозоли или используются легковоспламеняющиеся жидкости.
- Запрещается использовать чайник вне помещений.
- Не оставляйте включённый чайник без присмотра.
- Поставьте чайник на ровной и устойчивой поверхности, не ставьте чайник на край стола.
- Не направляйте носик чайника на деревянную мебель, электроприборы, книги и на предметы, которые могут быть повреждены влагой, горячим паром.
Перед включением убедитесь, что чайник установлен на подставке без перекосов.
- Используйте только ту подставку, которая входит в комплект поставки.
- Не допускайте, чтобы сетевой шнур свешивался со стола, а также следите, чтобы он не касался горячих поверхностей и острых кромок мебели. Длину сетевого шнура можно регулировать, наматывая его на подставку.
- Не прикасайтесь к сетевому шнуру и к вилке сетевого шнура мокрыми руками.
- Не включайте чайник без воды.
- Не наливайте воду в чайник, уже стоящий на подставке.
- Не используйте чайник с неплотно закрытой крышкой или с неустановленным фильтром.
- Прежде чем открыть крышку, снимите чайник с подставки.
- Используйте чайник только для кипячения питьевой воды, запрещается подогревать или кипятить любые другие жидкости.
Следите, чтобы уровень воды в чайнике был не ниже минимальной отметки «**MIN**» и не выше максимальной отметки «**MAX**». Если уровень воды будет выше максимальной отметки, кипящая вода может выплескнуться из чайника во время кипячения.
Во избежание получения ожога горячим паром не наклоняйтесь над носиком работающего чайника.
- Запрещается открывать крышку чайника во время кипячения воды.
Не прикасайтесь к горячим поверхностям чайника, беритесь только за ручку.
Будьте осторожны при переносе чайника, наполненного кипятком.
- Запрещается снимать работающий чайник с подставки. Если возникла необходимость снять чайник, сначала отключите его, переведя клавишу включения/выключения в положение «**O**», а затем снимите его с подставки.
- Отключайте подставку чайника от электрической сети перед чисткой или в том случае, если вы им не пользуетесь. Отключая подставку от электросети, никогда не дёргайте за сетевой шнур, возьмитесь за вилку сетевого шнура и аккуратно извлеките её из электрической розетки.
Во избежание удара электрическим током не погружайте устройство и подставку в воду или в любые другие жидкости.
Не помещайте чайник и подставку в посудомоечную машину.
- Данное устройство не предназначено для использования детьми.
Во время работы и остывания размещайте устройство в местах, недоступных для детей.
Не разрешайте детям прикасаться к устройству и к сетевому шнуру во время работы устройства.
- Данное устройство не предназначено для использования лицами (включая детей) с пониженными физическими, психическими или умственными способностями или при отсутствии у них опыта или знаний, если они не находятся под контролем или не проинструктированы об использовании прибора лицом, ответственным за их безопасность.
Осуществляйте надзор за детьми, чтобы не допустить использования прибора в качестве игрушки.
Из соображений безопасности детей не оставляйте полиэтиленовые пакеты, используемые в качестве упаковки, без присмотра.
Внимание! *Не разрешайте детям играть с полиэтиленовыми пакетами или упаковочной плёнкой.* ***Опасность удушья!***
- Периодически проверяйте состояние сетевого шнура, вилки сетевого шнура и корпуса чайника.
При повреждении шнура питания его замену во избежание опасности должны производить изготовитель, сервисная служба или подобный квалифицированный персонал.
- Запрещается самостоятельно ремонтировать прибор. Не разбирайте прибор самостоятельно, при возникновении любых неисправностей, а также после падения устройства выключите прибор из электрической розетки и обратитесь в любой авторизованный (уполномоченный) сервисный центр по контактным адресам, указанным в гарантийном талоне и на сайте www.vitek.ru.
- Перевозите устройство только в заводской упаковке.
- Храните устройство в местах, недоступных для детей и людей с ограниченными возможностями.

УСТРОЙСТВО ПРЕДНАЗНАЧЕНО ТОЛЬКО ДЛЯ БЫТОВОГО ИСПОЛЬЗОВАНИЯ В ЖИЛЫХ ПОМЕЩЕНИЯХ, ЗАПРЕЩАЕТСЯ КОММЕРЧЕСКОЕ ИСПОЛЬЗОВАНИЕ И ИСПОЛЬЗОВАНИЕ УСТРОЙСТВА В ПРОИЗВОДСТВЕННЫХ ЗОНАХ И РАБОЧИХ ПОМЕЩЕНИЯХ.

ПЕРЕД ПЕРВЫМ ИСПОЛЬЗОВАНИЕМ
После транспортировки или хранения устройства при пониженной температуре необходимо выдержать его при комнатной температуре не менее трёх часов.
Внутри чайника могут находиться следы от воды – это нормальное явление, так как устройство проходило контроль качества.
- Извлеките чайник из упаковки, удалите любые наклейки, мешающие работе устройства.
Проверьте целостность устройства, при наличии повреждений не пользуйтесь устройством.
- Убедитесь, что рабочее напряжение устройства соответствует напряжению электрической сети.
- Убедитесь, что устройство выключено (то есть клавиша включения/выключения (7) находится в верхнем положении «**O**»).
- Вставьте вилку сетевого шнура в электрическую розетку.
- Для наполнения чайника водой снимите его с подставки (9), откройте крышку чайника (3), нажав на клавишу открытия крышки (4).
- Наполните чайник водой до максимальной отметки «**MAX**», для определения уровня воды пользуйтесь шкалой (6).
- Закройте крышку (3), установите чайник на подставку (9). Убедитесь, что крышка чайника (3) плотно закрыта.
- Для включения чайника нажмите на клавишу включения/выключения (7) (клавиша зафиксируется в нижнем положении «**I**»), при этом загорится подсветка клавиши (7).
- Когда вода закипит, чайник автоматически отключится, клавиша (7) перейдёт в верхнее положение, подсветка клавиши погаснет. Слейте воду и повторите процедуру кипячения воды 2-3 раза.

Примечания:
- *При использовании чайника убедитесь, что клавишу включения/выключения (7) не блокируют посторонние предметы, а крышка (3) плотно закрыта, в противном случае автоматическое отключение чайника будет невозможно.*
- *Перед снятием чайника с подставки убедитесь, что чайник отключён (клавиша включения/выключения (7) находится в верхнем положении «**O**»).*

ВНИМАНИЕ!
Чтобы избежать ожога горячим паром, не наклоняйтесь над носиком работающего чайника.

ИСПОЛЬЗОВАНИЕ
- Сначала убедитесь, что клавиша включения/выключения (7) находится в верхнем положении «**O**», то есть устройство выключено.
- Вставьте вилку сетевого шнура в электрическую розетку.
- Для наполнения чайника водой снимите его с подставки (9), откройте крышку (3), нажав на клавишу открытия крышки (4).
- Наполните чайник водой не ниже минимальной отметки «**MIN**» и не выше максимальной отметки «**MAX**». Для определения уровня воды пользуйтесь шкалой уровня воды (6).
- Закройте крышку (3) и установите наполненный чайник на подставку (9).
- Для включения чайника нажмите на клавишу включения/выключения (7), при этом загорится подсветка клавиши.
- Когда вода закипит, чайник автоматически отключится, подсветка клавиши (7) погаснет.
Снимая чайник с подставки (9), убедитесь, что он выключен (клавиша (7) находится в верхнем положении «**O**»).
- После отключения чайника подождите 10-20 секунд, после чего вы можете включить его для повторного кипячения воды.
- Если вы случайно включили чайник, а уровень воды оказался ниже минимальной отметки, то сработает автоматический термопредохранитель, при этом чайник отключится. В этом случае снимите чайник с подставки (9), дайте ему остыть в течение 10-15 минут, затем заполните чайник водой и включите, прибор будет работать в нормальном режиме.

Примечание:
- *На обратной стороне подставки (9) имеется место для намотки сетевого шнура (8). Подберите оптимальную длину сетевого шнура, уложив его соответствующим образом.*

ЧИСТКА И УХОД
- Перед чисткой отключите устройство от электросети, слейте воду и дайте чайнику остыть.
- Протрите внешнюю поверхность чайника влажной тканью или губкой. Для удаления загрязнений используйте мягкие чистящие средства, не используйте металлические щётки и абразивные моющие средства.
- Не погружайте чайник и подставку в воду или в любые другие жидкости.
- Не помещайте чайник и подставку в посудомоечную машину.
- Регулярно очищайте сетчатый фильтр (2) от загрязнений. Откройте крышку (3), нажав на клавишу открытия крышки (4). Поверните чайник носиком к себе, с внутренней стороны колбы чайника нажмите на верхний фиксатор фильтра и извлеките фильтр. Аккуратно промойте фильтр под струёй воды, слегка почистив его мягкой щёткой.
Установите фильтр на место. Для этого с внутренней стороны колбы чайника сначала установите нижнюю часть фильтра, а затем, нажав на верхний фиксатор, установите фильтр на место.

Удаление накипи
- Накипь, образующаяся внутри чайника, влияет на вкусовые качества воды, а также нарушает теплообмен между водой и нагревательным элементом.
- Для удаления накипи наполните чайник водой примерно на 75%, вскипятите воду. Оставшуюся четверть колбы заполните уксусным раствором (6-9%) и оставьте жидкость в чайнике на ночь (приблизительно на 8 часов). Утром выльете из чайника уксусную смесь и несколько раз ополосните колбу. Чтобы удалить остатки и запах уксуса, один-два раза вскипятите полный чайник с обычной водой.
- При необходимости повторите цикл очистки.
- Для удаления накипи можно использовать специальные средства, предназначенные для электрочайников.
- Регулярно очищайте чайник от накипи.
- ***Внимание!*** *Гарантия не распространяется на поломку или сбои в работе устройства, возникшие в результате того, что не проводилась очистка от накипи.*

ХРАНЕНИЕ
- Прежде чем убрать чайник на длительное хранение, отключите его от электросети, слейте воду и дайте устройству остыть.
- Проведите чистку чайника.
- Сетевой шнур закрепите в месте намотки шнура (8) на подставке (9).
- Храните устройство в местах, недоступных для детей и людей с ограниченными возможностями.

КОМПЛЕКТ ПОСТАВКИ
Чайник электрический – 1 шт.
Подставка – 1 шт.
Инструкция – 1 шт.

ТЕХНИЧЕСКИЕ ХАРАКТЕРИСТИКИ
Электропитание: 220-240 В ~ 50 Гц
Номинальная потребляемая мощность: 1850-2150 Вт
Максимальный объём воды: 1,7 л

УТИЛИЗАЦИЯ
В целях защиты окружающей среды, после окончания срока службы прибора и элементов питания (если входит в комплект), не выбрасывайте их вместе с обычными бытовыми отходами, передайте прибор и элементы питания в специализированные пункты для дальнейшей утилизации.
Отходы, образующиеся при утилизации изделий, подлежат обязательному сбору с последующей утилизацией в установленном порядке.
Для получения дополнительной информации об утилизации данного продукта обратитесь в местный муниципалитет, службу утилизации бытовых отходов или в магазин, где Вы приобрели данный продукт.

Производитель сохраняет за собой право изменять дизайн, конструкцию и технические характеристики, не влияющие на общие принципы работы устройства, без предварительного уведомления, из-за чего между инструкцией и изделием могут наблюдаться незначительные различия. Если пользователь обнаружил такие несоответствия, просим сообщить об этом по электронной почте info@vitek.ru для получения обновленной версии инструкции.

Срок службы устройства – 3 года

Данное изделие соответствует всем требуемым европейским и российским стандартам безопасности и гигиены.

ИЗГОТОВИТЕЛЬ: СТАР ПЛЮС ЛИМИТЕД (STAR PLUS LIMITED)

МЕСТОНАХОЖДЕНИЕ И ПОЧТОВЫЙ АДРЕС ДЛЯ СВЯЗИ:
ЮНИТ БИ ЭНД СИ, 15Й ЭТАЖ, КЭЙСИ АБЕРДИН ХАУС, NR38, ХЕНГ ИП РОУД, ВОНГ ЧУК ХАНГ, ГОНКОНГ, КНР

ИМПОРТЕР И УПОЛНОМОЧЕННОЕ ИЗГОТОВИТЕЛЕМ ЛИЦО:
ООО «ВИТЕК РУС»

МЕСТОНАХОЖДЕНИЕ И ПОЧТОВЫЙ АДРЕС ДЛЯ СВЯЗИ:
РФ, 117452, Г. МОСКВА, ЧЕРНОМОРСКИЙ БУЛЬВАР, ДОМ 17, КОРП. 1, ЭТАЖ 4, ОФИС 401, КАБ. 1.
ТЕЛ.: +7 (499) 685-48-18, E-MAIL: info@vitek.ru

Ответственность за несоответствие продукции требованиям технических регламентов Таможенного союза возложена на уполномоченное изготовителем лицо.

www.vitek.ru
ТЕЛЕФОН ДЛЯ СПРАВОК: 8-800-100-18-30
СДЕЛАНО В КНР

ҚАЗАҚША

ТАЙ ЭЛЕКТІК VT-7055 W
Су қайнатуға арналған электрқұрылғысы (шайнек) тек ішуге арналған суды ғана қайнатуға арналған.

СИПАТТАМАСЫ
1. Шайнектің корпусы
2. Шайнектің торлы сүзгісі
3. Қақпағы
4. Қақпақты ашу пернесі
5. Тұтқасы
6. Су деңгейінің шкаласы
7. «**O/I**» іске қосу/өшіру батырмасы
8. Желіпік бауды орайтын орын
9. Тұғыр

НАЗАР АУДАРЫҢЫЗ!
Қосымша қорғаныс үшін қорғаныстың тізбегінде номиналды іске қосылу тоғы 30 мА аспайтын қорғаныс сөндіру құрылғысын (ҚСҚ) орнатқан дұрыс, ҚСҚ-ны орнату үшін маманға хабарласыңыз.

ҚАУІПСІЗДІК ШАРАЛАРЫ
Электр аспабын пайдалану алдында берілген нұсқаулықты зейін қойып оқып шығыңыз, және оны кейінгеше анықтамалық материал ретінде пайдалану үшін сақтап қойыңыз.
Құрылғыны осы нұсқаулыққа бағындалғандай тікелей мақсаты бойынша ғана пайдаланыңыз. Құрылғыны дұрыс пайдаланбау оның бүлінуіне, оны қолданушыға немесе оны мүлкіне зиян тиюіне әкеледі.
- Құрылғыны нұсқаулыққа сәйкес тікелей мақсаты бойынша ғана пайдаланыңыз.
Шайнектің жұмыс қуаты электржелісінің қуатына сәйкес келетіндігіне көз жеткізіңіз.
- Желілік шнур «евровашамен» жабдықталған; оны жерге сенімді қосылған байланысы бар электр розеткасына қосыңыз.
- Өрттің пайда болу тәуекелін болдырмас үшін шайнекті электр розеткасына қосқан кезде өткізуші тоқ құралдарын пайдаланбаңыз.
- Шайнекті ванна бөлмелерінде пайдаланбаңыз. Оны бассейн немесе су тұнатын басқа ыдыстардың жанында пайдаланбаңыз.
- Шайнекті жылу көздері немесе ашық жалынның тікелей жанында пайдаланбаңыз.
- Құрылғыны аэрозольдер шашырайтын жерде немесе тез тұтанатын сұйықтықтар пайдаланылатын жерде қоспаңыз.
- Шайнекті үйден тыс жерде пайдалануға тыйым салынады.
- Қосулы тұрған шайнекті қадағалаусыз.
- Шайнекті тегіс және орнықты жерде пайдаланыңыз, шайнекті үстелдің шетіне қоймаңыз.
- Шайнектің шүмегін ағаш жиһаз, электрқұрылғысын, кітаптар немесе өзге де ылғал, істық будың әсерінен бүлінетін заттарға қарай бұрмаңыз.
- Шайнекті қосар алдында, оның тұғырда дұрыс тұрғанын тексеріп алыңыз.
- Желіпік жиналғыға кіретін тұғырықты ғана пайдаланыңыз.
- Желі баумын үстелден салбырамауын және істық істық сапындағы. Егер шайнекті тұсіріуге қажеттілік туындаған жатса, оны алдымен қосу/сөндіру батырмасы «**O**» күйіне кептіріп, сөндіріп алыңыз, сосын шайнекті сүйеменнен тұсіріңіз.
- Тазалау алдында, немесе сіз шайнекті пайдаланбаған жағдайда, шайнекті тұғырдан ажыратыңыз. Тұғырды электр желісінен ажыратқанда, ешқашан желілік бауды тартпаңыз, желілік бауды ұстап, тұғырдан ажыратыңыз.
- Электр тоғының соғуын болдырмау үшін шайнекті тұғырықты суға немесе кез келген басқа сұйықтыққа батырмаңыз.
- Шайнек пен қойнышты ыдыс жуу машинесіне салмаңыз.
- Бұл құрылғы балалардың қолдануына арналмаған.
- Жұмыс кезінде және суу кезінде құрылғыны балалардың қолы жетпейтін жерге қойыңыз.
- Балалардың жұмыс істеп тұрған кезде құрылғыға және желілік сымға қолын тигізуіне рұқсат бермеңіз.
- Бұл құрылғы физикалық, психикалық немесе ақыл-есі төмен адамдар не болмаса, тиісті тәжірибе немесе білімі жоқ болған жағдайда, егер оған бақылауда болмаса немесе олардың қауіпсіздігіне жауапты адам құрылғыны қалай пайдалану туралы нұсқау бермеген жағдайда (балаларға да қатысты) қолдануға болмайды.
- Балалар құрылғыны ойыншық ретінде пайдаланбауы үшін опарды қадағалаңыз.
- Балалардың қауіпсіздігі мақсатында қаптама ретінде пайдаланылатын полиэтилен пакеттерді бақылаусыз қалдырмаңыз.

Назар аударыңыз! *Балаларға полиэтилен пакеттермен немесе қаптама үлдірмен ойнауға рұқсат бермеңіз.* ***Тұншығу қаупі!***
- Шайнектің жалғау сымы мен істік сымы, шайнек корпусының күйін үнемі тексеріп тұрыңыз.
- Қуаттандыру бауы зақымданған жағдайда қауіп тууға жол бермеу үшін оны дайындаушы, сервистік қызмет немесе баламалы білікті маман ауыстыруы керек.
- Құрылғыны өз бетіңше жөндеуге тыйым салынады. Өздігіңізден құрылғыны бөлшектемеңіз, кез келген ақау шыққан жағдайда, сондай-ақ, құрылғы құлаған жағдайда құрылғыны розеткадан алып тастаңыз да, байланысу мекенжайлары мен жұмыс ПАНАЖАЙЛАРЫНДА ПАЙДАЛАНУҒА ТЫЙЫМ САЛЫНАДЫ.
- Құрылғы гарантия сертификаты мен www.vitek.ru сайтында берілген тізімдегі уәкілетті сервистік орталықтар немесе www.vitek.ru сайтына жүгініңіз.
- Құрылғыны тек қана қорапта тасымалдаңыз.
- Құрылғыны балалар және мүмкіндігі шектеулі адамдардың қолы жетпейтін жерде сақтаңыз.

ҚҰРЫЛҒЫ ТҰРҒЫН ПАНАЖАЙЛАРДА ТҰРМЫСТЫҚ ПАЙДАЛАНУ ҮШІН АРНАЛҒАН. ҚҰРЫЛҒЫНЫ КОММЕРЦИЯЛЫҚ ПАЙДАЛАНУ ЖӘНЕ ӨНДІРІСТІК АЙМАҚТАР МЕН ЖҰМЫС ПАНАЖАЙЛАРЫНДА ПАЙДАЛАНУҒА ТЫЙЫМ САЛЫНАДЫ.

АЛҒАШ ПАЙДАЛНАР АЛДЫНДА
Тасымалданғанан кейін немесе құрылғы төмен температурада сақталған жағдайда оны бөлме температурасында уш сағаттан кем емес ұзақыт ұстау қажет.
Шайнектің ішінде суның іздері болуы мүмкін – бұл қалыпты құбылыс, себебі құрылғы сапа бақылауынан өтті.
- Шайнекті ораудан шығарыңыз, пайдалану жұмысына кедергі келтіретін кез-келген жапсырмаларды алып тастаңыз.
- Құрылғының бүтіндігін тексеріңіз, бүлінген жерлері болған кезде құрылғыны пайдаланбаңыз.
- Құрылғының жұмыс істеу электрлік желіпікіне сәйкес келетіндігі тексеріңіз.
- Құрылғының сөндірілгенін көз жеткізіңіз (яғни, іске қосу/сөндіріу пернесі (7) жоғары «**O**» күйінде орналасады).
- Желілік бауды әйыртегілігін электрлік ашалыққа салыңыз.
- Шайнекке су толтыру үшін оны қойныштан (9) алып тастап, шайнектің қақпағын (3) қақпақта ашуға арналған тетікті (4) басу арқылы ашыңыз.
- Шайнекті суға максималды белгіге «**MAX**» дейін суға толтырып, су деңгейін анықтау үшін шкаланы (6) пайдаланыңыз.
- Қақпақты (3) жабыңыз, шайнекті тіреуге (9) орнатыңыз. Шайнектің қақпағы (3) тығыз жабылғанын тексеріңіз.
- Шайнекті іске қосу үшін іске қосу/сөндіру пернесін (7) басыңыз (перне төменгі «**I**» күйінде бекітіледі), осы кезде перненің (7) көмескілеуі жанады.
- Су қайнаған кезде шайнек автоматты сөнеді, перне (7) жоғары күйіне көшеді, перненің көмескілеуі сөнеді. Суды төгіп тастаңыз да, су қайнату процедурасын 2-3 рет қайталаңыз.

Ескертпе:
- *Шайнекті пайдаланған кезде іске қосу/сөндіру батырмасын (7) бөтен заттар бөгеттеп тұрмағанына, ал қақпақ (3) тығыз жабылғанына көз жеткізіңіз, кері жағдайда шайнектің автоматты сөнуі мүмкін болмайды.*
- *Шайнекті тұғырдан шешу алдында, шайнектің сөндірілгеніне көз жеткізіңіз (іске қосу/сөндіру пернесі (7) жоғары «**O**» күйінде орналасады).*

НАЗАР АУДАРЫҢЫЗ!
Істық будың күйін қалудан сақтану үшін жұмыс істеп тұрған шайнек мүмкіне қарай өңкеймеңіз.

ҚОЛДАНУ
- Алдымен, іске қосу/сөндіру пернесінің (7) жоғары «**O**» күйінде орналасқанына, яғни құрылғының сөндірілгенне көз жеткізіңіз.
- Желілік бауды әйыртегілігін электрлік ашалыққа салыңыз.
- Шайнекті іске қосу үшін оны тұғырдан (9) алыңыз, қақпағын (3) , қақпақты басу (4) тетігін басу арқылы ашыңыз.
- Шайнекке суды «**MIN**» минималды белгісінен төмен емес және «**MAX**» максималды белгіден асырмай құйыңыз. Су деңгейін анықтау үшін су деңгейі шкаласын (6) қолданыңыз.
- Қақпақты (3) жабыңыз, толтырылған шайнекті тіреуге (9) орнатыңыз.
- Шайнекті іске қосу үшін іске қосу/сөндіру пернесін (7) басыңыз, осы кезде перненің көмескілеуі жанады.
- Су қайнаған кезде шайнек автоматты түрде ажыратылады, перне (7) жарқыл өшеді.
- Шайнекті тіреуден (9) шешіп алмас бұрын, шайнекті ажыратылып тұрғанын, перненің (7) жоғарғы «**O**» күйінде тұрғанын тексеріп алыңыз.
- Шайнек сөнгеннен кейін 10-20 секунд күтіңіз, осыдан кейін шайнекті суды қайта қайнату үшін қайтадан қоса аласыз.
- Егер сіз шайнекті абайсызқа қосып қалсаңыз, ал су деңгейі минималды белгіден төмен болса, онда автоматты термосақтандырғыш іске қосылады да, шайнек ажыратылады. Бұл жағдайда шайнекті қойнышынан (9) алып, оны 10-15 минут көлеміндे салқындатыңыз, содан кейін шайнекті суға толтырыңыз, құрылғы қалыпты жағдайда жұмыс істейтіндей етіп іске қосыңыз.

Ескертпе:
- *Тіреудің (9) кері жағында желілік бауды орауға арналған орын (8) бар. Желілік бауды сәйкес күйде орап, оның оптималды ұзындығын таңдаңыз.*

ТАЗАРТУ ЖӘНЕ КҮТІМІ
- Тазарту алдында құрылғыны электр желісінен ажыратыңыз, суды құйып алыңыз да, шайнекті суытып қойыңыз.
Шайнектің сыртқы беткейін дымқыл матамен немесе губкамен сүртіңіз. Кірін кетіру үшін жұмсақ тазарту құралдарын пайдаланыңыз, металл қылышқтар және абразивті тазалау құралдарын пайдаланбаңыз.
Шайнекті және қойнышын суға немесе басқа да сұйықтықтарға салмаңыз.
- Шайнекті ыдыс-аяқ жуатын машинаға салмаңыз.
- Торлы сүзгіні (2) үнемі кірден тазартып отырыңыз. Перненің (4) басып, қақпақты (3) ашыңыз. Шайнекке өзіңізге қарай бұрыңыз, шайнек қытырының ішкі жағынан сүзгінің жоғарғы бекіткішіне басыңыз және сүзгіні шығарыңыз. Сүзгіні ағын тұрғы су астында жұмсақ қылышқ пайдалану арқылы жуыңыз.
- Сүзгіні орнына орнатыңыз. Бұл үшін шайнек қытырының ішкі жағынан алдымен сүзгіштің төменгі бөлігін орнатыңыз, ал содан кейін, жоғарғы бекіткішке басып, сүзгіні орнына орнатыңыз.

Қақты кетіру
- Шайнектің ішінде түзілетін қақ, судың дәмдік сапасына әсер етеді, сондай-ақ су мен қыздырғыш элементтің арасындағы жылу алмасуды бұзады.
- Қақты тазалау үшін шайнекке суды шамамен 75% толтырып, суды қайнатыңыз. Қолданылған тұрғын бір литрлік ыдысқа сірке суы ерітіндісінен (6-9%) толтырып, сұйықтықты түні бойы (шамамен 8 сағатқа) қалдырыңыз. Таңертең шайнектегі сірке суы ерітіндісін тастап, ыдысты бірнеше рет шайыңыз. Шайнекті бір немесе екі рет қадімгі сумен толтырып қайнатыңыз, осылай

УКРАЇНСЬКА

ЧАЙНИК ЕЛЕКТРИЧНИЙ VT-7055 W
Електроприлад для нагрівання рідини (чайник) призначений тільки для кип'ятіння питної води.

ОПИС
1. Корпус чайника
2. Сітчастий фільтр чайника
3. Кришка
4. Клавіша відкриття кришки
5. Ручка
6. Шкала рівня води
7. Клавіша увімкнення/вимкнення «**0/I**»
8. Місце намотування мережного шнура
9. Підставка

УВАГА!
Для додаткового захисту в ланцюзі живлення доцільно встановити пристрій захисного вимкнення (ПЗВ) з номінальним струмом спрацьовування, що не перевищує 30 мА, для установлення ПЗВ звертіться до фахівця.

ЗАПОБІЖНІ ЗАХОДИ
Перед початком експлуатації електроприладу уважно прочитайте це керівництво та збережіть його для використання як довідковий матеріал.
Використовуйте пристрій тільки за його прямим призначенням, як викладено у цьому керівництві. Неправильне поводження з пристроєм може довести до його поломки, завдання шкоди користувачеві або його майну.
- Використовуйте пристрій строго за призначенням відповідно до цього керівництва з експлуатації.
- Переконайтеся, що робоча напруга чайника відповідає напрузі електромережі.
- Мережний шнур забезпечений «євровилкою»; вмикайте її в розетку, що має надійний контакт заземлення.
- Щоб уникнути ризику виникнення пожежі, не використовуйте перехідники при підмиканні чайника до електричної розетки.
- Не використовуйте чайник у ванних кімнатах. Не користуйтеся ним поблизу басейнів або інших посудин, наповнених водою.
- Не використовуйте чайник у безпосередній близькості від джерел тепла або відкритого полум'я.
- Не використовуйте пристрій у місцях, де розливаються аерозолі або використовуються легкозаймисті рідини.
- Забороняється використовувати чайник поза приміщеннями.
- Не залишайте увімкнений чайник без нагляду.
- Використовуйте чайник на рівній і стійкій поверхні, не ставте чайник на краї столу.
- Не направляйте носик чайника на дерев'яні меблі, електроприлади, книги та на предмети, які можуть бути пошкоджені вологою, гарячою парою.
- Перед вмиканням переконайтеся, що чайник встановлений на підставці без перекосів.
- Використовуйте тільки ту підставку, що входить до комплекту постачання.
- Не допускайте, щоб мережний шнур звисав зі столу, а також наглядайте, щоб він не торкався гарячих поверхонь та гострих пружин меблів. Довжину мережного шнура можна регулювати, намотуючи його на підставку.
- Не торкайтеся мережного шнура та вилки мережного шнура мокрими руками.
- Не вмикайте чайник без води.
- Не наливайте воду в чайник, що вже стоїть на підставці.
- Не використовуйте чайник з нещільно закритою кришкою або з несталоленим фільтром.
- Перш ніж відкрити кришку, зніміть чайник з підставки.
- Використовуйте чайник тільки для кип'ятіння питної води, заборонається підігрівати або кип'ятити будь-які інші рідини.
- Наглядайте, щоб рівень води у чайниковій був не нижче мінімальної позначки «**MIN**» і не вище максимальної позначки «**MAX**». Якщо рівень води буде вище максимальної відмітки, киплячa вода може виплеснутися з чайника під час кип'ятіння.
- Щоб уникнути отримання опіку гарячою парою, не нахиляйтеся над носиком працюючого чайника.
- Забороняється відкривати кришку чайника під час кип'ятіння води.
- Не торкайтеся гарячих поверхонь чайника, беріться тільки за ручку.
- Будьте обережні при перененесенні чайника, наповненого окропом.
- Забороняється занурювати чайник з підставки. Якщо виникла необхідність зняти чайник, спочатку вимкніть його, перевівши клавішу увімкнення/вимкнення у положення «**0**», а потім зніміть його з підставки.
- Вимикайте підставку чайника з електричної мережі перед чищенням або у випадку, якщо ви ним не користуєтеся. Вимикаючи підставку з електромережі, ніколи не смикайте за мережевий шнур, візьміться за вилку мережного шнура і акуратно витягніть її з електричної розетки.
- Щоб уникнути удару електричним струмом, не занурюйте пристрій і підставку у воду або у будь-які інші рідини.
- Не помащайте чайник та підставку у посудомийну машину.
- Цей пристрій не призначений для використання дітьми.
- Під час роботи і охолодження розмішайте пристрій у місцях, недоступних для дітей.
- Не дозволяйте дітям торкатися пристрою та мережного шнура під час роботи пристрою.
- Цей пристрій не призначений для використання особами (включаючи дітей) із зниженими фізичними, психічними і розумовими здібностями або при відсутності у них досвіду або знань, якщо вони не знаходяться під контролем або не проінструктовані щодо використання пристрою особою, відповідальною за їх безпеку.
- Здійснюйте нагляд за дітьми, щоб не допустити використання пристрою як іграшки.
- З міркувань безпеки дітей не залишайте поліетиленові пакети, що використовуються як упаковка, без нагляду.
Увага! Не дозволяйте дітям грати з поліетиленовими пакетами або плакувальної плівкою. Небезпека задушення!
- Періодично перевіряйте стан мережного шнура, вилки мережного шнура та корпусу чайника.
- При пошкодженні шнура живлення його заміну, щоб уникнути небезпеки, мають робити виробник, сервісна служба або подібний кваліфікований персонал.
- Забороняється самостійно ремонтувати пристрій. Не розбирайте пристрій самостійно, при виникненні будь-яких несправностей, а також після падіння пристрою вимкніть пристрій з електричної розетки та зверніться до найближчого авторизованого (уповноваженого) сервісного центру за контактними адресами, вказаними у гарантійному талоні та на сайті www.vitek.ru.
- Перевозьте пристрій лише у заводській упаковці.
- Зберігайте пристрій у місцях, недоступних для дітей та людей з обмеженими можливостями.

ПРИСТРІЙ ПРИЗНАЧЕНИЙ ТІЛЬКИ ДЛЯ ПОБУТОВОГО ВИКОРИСТАННЯ У ЖИТЛОВИХ ПРИМІЩЕННЯХ. ЗАБОРОНЯЄТЬСЯ КОМЕРЦІЙНЕ ВИКОРИСТАННЯ ТА ВИКОРИСТАННЯ ПРИСТРОЮ У ВИРОБНИЧИХ ЗОНАХ ТА РОБОЧИХ ПРИМІЩЕННЯХ.

ПЕРЕД ПЕРШИМ ВИКОРИСТАННЯМ
Після транспортування або зберігання пристрою при зниженій температурі необхідно витримати його при кімнатній температурі не менше трьох годин.
Всередині чайника можуть знаходитися сліди води – це нормальне явище, оскільки пристрій проходив контроль якості.
- Вийміть чайник з упаковки, видаліть будь-які наклейки, що заважають роботі пристрою.
- Перевірте цілісність пристрою, за наявності пошкоджень не користуйтеся пристроєм.
- Переконайтеся, що робоча напруга пристрою відповідає напрузі електричної мережі.
- Переконайтеся, що пристрій вимкнений (тобто клавіша увімкнення/вимкнення (7) знаходиться у верхньому положенні «**0**»).
- Вставте вилку мережного шнура в електричну розетку.
- Для наповнення чайника водою зніміть його з підставки (9), відкрийте кришку чайника (3), натиснувши на клавішу відкриття кришки (4).
- Наповніть чайник водою до максимальної позначки «**MAX**», для визначення рівня води користуйтеся шкалою (6).
- Закрийте кришку (3), установіть чайник на підставку (9). Переконайтеся, що кришка чайника (3) щільно закрита.
- Для увімкнення чайника натисніть на клавішу увімкнення/вимкнення (7) (клавіша зафіксується у нижньому положенні «**I**»), при цьому засвітиться підсвічування клавіші (7).
- Коли вода закипить, чайник автоматично вимкнеться, клавіша (7) перейде у верхнє положення, підсвічування клавіші погасне. Зійміть воду і повторіть процедуру кип'ятіння води 2-3 рази.

Примітки:
- *При використанні чайника переконайтеся, що клавішу увімкнення/вимкнення (7) не блокують сторонні предмети, а кришка (3) щільно закрита, інакше автоматичне вимкнення чайника буде неможливе.*
- *Перед зняттям чайника з підставки переконайтеся, що чайник вимкнений (клавіша увімкнення/вимкнення (7) знаходиться у верхньому положенні «**0**»).*

УВАГА!
Щоб уникнути опіку гарячою парою, не нахиляйтеся над носиком працюючого чайника.

ВИКОРИСТАННЯ
- Спочатку переконайтеся, що клавіша увімкнення/вимкнення (7) знаходиться у верхньому положенні «**0**», тобто пристрій вимкнутий.
- Вставте вилку мережного шнура в електричну розетку.
- Для наповнення чайника водою зніміть його з підставки (9), відкрийте кришку (3), натиснувши на клавішу відкриття кришки (4).
- Наповніть чайник водою до максимальної позначки «**MAX**» і не вище максимальної позначки «**MIN**». Для визначення рівня води користуйтеся шкалою рівня води (6).
- Закрийте кришку (3) та установіть наповнений чайник на підставку (9).
- Для увімкнення чайника натисніть на клавішу увімкнення/вимкнення (7), при цьому засвітиться підсвічування клавіші.
- Коли вода закипить, чайник автоматично вимкнеться, при цьому підсвічування клавіші (7) погасне.
- Знімаючи чайник з підставки (9), переконайтеся, що він вимкнений (клавіша (7) знаходиться у верхньому положенні «**0**»).
- Після вимкнення чайника почекайте 10-20 секунд, потім ви можете увімкнути його для повторного кип'ятіння води.
- Якщо ви випадково увімкнули чайник, а рівень води виявився нижчим, ніж максимальна відмітка, то спрацює автоматичний термозапобіжник, при цьому засвітиться У цьому разі зніміть чайник з підставки (9), дайте йому охолонути протягом 10-15 хвилин, потім заповніть чайник водою та увімкніть пристрій працюватиме у нормальному режимі.

Примітка:
- *На авторитому боці підставки (9) є місце для намотування мережевого шнура (8). Підберіть оптимальну довжину мережного шнура, укладши його відповідним чином.*

ЧИЩЕННЯ ТА ДОГЛЯД
- Перед чищенням вимкніть пристрій з електромережі, злийте воду і дайте чайнику охолонути.
- Протріть зовнішню поверхню чайника вологою тканиною або губкою. Для усунення забрудненень використовуйте м'які чистячі засоби, не використовуйте металеві щітки та абразивні хімічні засоби.
- Не занурюйте чайник та підставку у воду або будь-які інші рідини.
- Не помащайте чайник та підставку у посудомийну машину.
- Регулярно очищайте сітчастий фільтр (2) від забруднень. Відкрийте кришку (3), натиснувши на клавішу відкриття кришки (4). Поверніть чайник носиком до себе, з внутрішнього боку колби чайника натисніть на верхній фіксатор фільтра і витягніть фільтр. Акуратно помийте фільтр під струменем води, злегка почистивши його м'якою щіткою.
- Установіть фільтр на місце. Для цього з внутрішнього боку колби чайника спочатку установіть нижню частину фільтра, а потім, натиснувши на верхній фіксатор, установіть фільтр на місце.

Усунення накипу
- Накип, що утворюється всередині чайника, впливає на смакові якості води, а також порушує теплообмін між водою і нагрівальним елементом.
- Для усунення накипу наповніть чайник водою приблизно на 75%, скип'ятіть воду. Іншу чверть колби заповніть оцтовим розчином (6-9%) і залиште рідину у чайникові на ніч (приблизно на 8 годин). Уранці вилийте з чайника оцтову суміш та декілька разів сполосніть колбу. Щоб усунути залишки та запах оцту, один-два рази скип'ятіть повний чайник зі звичайною водою.
- При необхідності повторіть цикл очищення.
- Для усунення накипу можна використовувати спеціальні засоби, призначені для електрочайників.
- Регулярно очищайте чайник від накипу.
- ***Увага!*** *Гарантія не поширюється на поломку або збої у роботі пристрою, що виникли у результаті того, що не проводилося очищення від накипу.*

ЗБЕРІГАННЯ
- Перш ніж забрати пристрій на тривале зберігання, вимкніть його з електромережі, злийте воду і дайте пристрою остигнути.
- Зробіть чищення чайника.
- Мережний шнур закріпіть у місці намотування шнура (8) на підставці (9).
- Зберігайте пристрій у місцях, недоступних для дітей та людей з обмеженими можливостями.

КОМПЛЕКТ ПОСТАЧАННЯ
Чайник електричний – 1 шт.
Підставка – 1шт.
Інструкція – 1 шт.

ТЕХНІЧНІ ХАРАКТЕРИСТИКИ
Електроживлення: 220-240 В ~ 50 Гц
Номінальна споживана потужність: 1850-2150 Вт
Максимальний об'єм води: 1,7 л

УТИЛІЗАЦІЯ

Для захисту навколишнього середовища після закінчення терміну служби пристрою та елементів живлення (якщо входять до комплекту) не викидайте їх разом зі звичайними побутовими відходами, передайте пристрій та елементи живлення у спеціалізовані пункти для подальшої утилізації.
Відходи, що утворюються при утилізації виробів, підлягають обов'язковому збору з подальшою утилізацією установленим порядком. Для отримання додаткової інформації про утилізацію даного продукту зверніться до місцевого муніципалітету, служби утилізації побутових відходів або до крамниці, де Ви придбали цей продукт.

Виробник зберігає за собою право змінювати дизайн, конструкцію та технічні характеристики, які не впливають на загальні принципи роботи пристрою, без попереднього повідомлення, через що між інструкцією та виробом можуть спостерігатися незначні відмінності. Якщо користувач виявив такі невідповідності, просимо повідомити про це по електронній пошті info@vitek.ru для отримання оновленої версії інструкції.

Термін служби пристрою – 3 роки

Гарантія
Докладні умови гарантії можна отримати в дилера, що продав дану апаратуру. При пред'явленні будь-якої претензії протягом терміну дії даної гарантії варто пред'явити чек або квитанцію про покупку.

Даний продукт відповідає вимогам Директиви 2014/30/ЄС щодо електромагнітної сумісності та Директиви 2014/35/ЄС щодо низьковольтного обладнання.

КЫРГЫЗ

VT-7055 W ЭЛЕКТР ЧАЙНЕКТЕРДЕ
Суюктук кайнатуучу электр шайман (чайнек) ичүүгө арналган суюк кайнатуга гана арналган.

СЫПАТТАМА
1. Чайнектин корпусу
2. Чайнектин тор чыпкасы
3. Капкак
4. Капкакты ачуу баскычы
5. Тутка
6. Суу деңгээлинин шкаласы
7. Өчүрүү/күйгүзүү баскычы «**0/I**»
8. Ток өткүчүү шнурдун түрүчү жайы
9. Түпкүч

КӨҢҮЛ БУРУҢУЗДАР!
Кошумча коргоочу үчүн электр тармагында потенциалдуу шиптеткен тогу 30 мА ашыгбаган коргоо өчүрүүчү аспабын (устройство защитного отключения – УЗО) орнотуңуңуз макаатка ылайыктуу, аспаптты орнотуңуз үчүн адиске кайрылыңыз.

КООПСУЗДУК ТАЛАПТАРЫ
Электр шайманды пайдалануудан мурда ушул колдонмону окуп-үйрөнүп, аны маалымат алуу үчүн сактап алыңыз.
Шайманды тике дайындоо боюнча гана, ушул колдонмодо жазылгандагы ылайыктуу колдонуңуз. Шайманды туура эмес пайдалануу анын бузулушуна, колдонуучуга же колдонуучунун мүлкүнө зыян келтирүүгө алып келиши мүмкүн.
- Шайманды тике дайындоо боюнча гана, ушул колдонмодо жазылгандагы ылайыктуу колдонуңуз.
- Чайнектин иштөөчү чыңалуусу электр тармагынын чыңалуусуна ылайык болгонун текшерип алыңыз.
- Электр шнуру «европалык сайгычы» менен жабдылган; аны бекем жерге тутуу контакты бар розеткасына туташтырыңыз.
- Ферт корунучун жоюу үчүн чайнектен электр розеткасына туташтырганда кошуучу тузулмелерди колдонбоңуз.
- Чайнекти ванна бөлмөсүндө колдонбоңуз. Аны бассейнге же башка суусу толгон идиштерге жакын жерде колдонбоңуз.
- Чайнекти жылуулуук же ачык от булактардын тикеден-тике жакынчылыгына колдонбоңуз.
- Шаймандар аэрозолдорду чачкан же женил жалындан кетүүчү суюктуктар колдонгон жерлерде колдонбоңуз.
- Имараттардын сыртында чайнекти колдонуңуз тыюу салынат.
- Иштеп турган чайнекти кароосуз калтырбаңыз.
- Чайнекти тегиз, бекем турган бетинде колдонуңуз, чайнекти столдун четине койбоңуз.
- Чайнектин чоргосун жыгач эмерек, электр шайман, китеп жана башка нымдан, эсток бундан буюлга турган нерселердин тарабына карпаңыз.
- Чайнектин иштетүүчү мурун ал түпкүчтө кыйшайбай турганын текшерип алыңыз.
- Чайнектин комплектине кирген түпкүчтү гана колдонуңуз.
- Электр шнуру столдун кырынан арта салынып же эсток нерселердин жана эмеректин учту кырларын тийип турганына жолун бербеңиз. Электр шнурунун узунчулугун аны түпкүчкө туурп кергенге салса болот.
- Электр шнурун жана кубаттандыруу сайгычын суу колунуз менен тийбеңиз.
- Чайнекти суусуз иштетпеңиз.
- Түпкүчтө турган чайнекке суюну куйбаңыз.
- Чайнекти капкагы бекем эмес жабылганда же чыпкасы ез жерине орнотулбаганда иштетпөңүз.
- Чайнектин капкагын ачкандан мурун аны түпкүчтөн алыңыз.
- Чайнекти ичүүгө ылайыктуу суюк кайнатуу үчүн гана колдонуңуз, башка ар кандай суюктуктарды кайнатууга тыюу салынат.
- Чайнектеги суунун деңгээли эң төмөнкү «**MIN**» белгисинен төмөн жана эң үстүнкү «**MAX**» белгисинен өйдө болбогонун байкап туруңуз, кайнак суу чайнектен кайнаткан учурунда чайнектен тегилүүгө мүмкүн.
- Ысык буудан күйүп болтурбоо үчүн иштеп турган чайнектен чоргосунун үстү жакта энкейбеңиз.
- Суунун кайнаткан учурда чайнектин капкагын ачканга тыюу салынат.
- Чайнектин ысык беттерди тийбей, туткасынан гана карманыңыз.
- Ичинде кайнак суу бар чайнекти кетөөгөндө этият болуңуз.
- Капкагын (3) жабыш, топтурулган чайнекти түпкүчтүн (9) үстүнө орнотуңуз. Чайнектин капкагы (3) бекем жабык болгонун текшериңиз.
- Чайнекти иштетүү үчүн өчүрүүлүүгүнү баскычын баскычы (баскыч темкину «**I**» абалына келип токтойт), ошол учурда баскычын өчүндөгү жарыгы күйөт (7).
- Суу кайнагандан кийин чайнек автоматтуу түрдө өчүп, баскыч (7) үстүнкү абалына келип, ичиндеги жарыгы өчөт. Сууну төгүп, суу кайнатуу процедурасын 2-3 жолу кайталаңыз.

Эскертүү:
- *Чайнектин колдонон учурда өчүрүүлүүгүнү баскычты (7) башка нерселер тосмолобой, капкакты (3) бекем жабык болгонун текшериңиз, антпеп тураан болсо чайнектин автоматтуу түрдө өчүүсү мүмкүн болбой калат.*
- *Чайнекти түпкүчтөн алгандан мурун чайнек өчүрүлгөнүн (өчүрүү/күйгүзүү баскычты (7) үстүнкү «**0**» абалында болгонун) текшериңиз.*

КӨҢҮЛ БУРУҢУЗДАР!
Ысык буу таасиринен күйүп болтурбоо үчүн иштет тураан чайнектин чоргосунун үстү жакта энкейбеңиз.

КОЛДОНУУ ЭРЕЖЕЛЕРИ
- Биринчиден өчүрүлүүгүнү баскычты (7) үстүнкү «**0**» абалында болгонун, башкача айтканда чайнек өчүк болгонун текшериңиз.
- Электр шнурунун сайгычын электр розеткасына сайыңыз.
- Чайнекти суу менен толтуруу үчүн аны түпкүчтөн (9) алып, чайнектин капкагын ачуу баскычын (4) басып, чайнектин капкагын (3) ачыңыз.
- Чайнекти жк үстүнкү «**MAX**» белгисинен өйдө эмес жана жана эң төмөнкү «**MIN**» белгисинен төмөн эмес деңгээлге чейин суу менен толтуруңуз. Суунун деңгээлин билиш үчүн шкаланы (6) колдонуңуз.
- Капкагын (3) жабып, толтурулган чайнекти түпкүчтүн (9) үстүнө орнотуңуз.
- Чайнектин капкагы (3) бекем жабык болгонун текшериңиз.
- Чайнекти иштетүү үчүн өчүрүүлүүгүнү баскычын баскычы (баскыч темкину «**I**» абалына келип токтойт), ошол учурда баскычын өчүндөгү жарыгы күйөт (7).
- Суу кайнагандан кийин чайнек автоматтуу түрдө өчүп, баскыч (7) үстүнкү абалына келип, ичиндеги жарыгы өчөт. Суунун деңгээлин билиш үчүн шкаланы (6) колдонуңуз.
- Чайнекти (3) жабыш, топтурулган чайнекти түпкүчтүн (9) үстүнө орнотуңуз.
- Чайнектин ичинде пайда болгон кебез суунун татымына таасир этип, суу менен кайнатуу элементинин ортосундагы жылуулук алмаштыруучу бузат.
- Кебезин таазалоо үчүн чайнекти чамалуу 75% деңгээлине суу менен толтуруп, сууну кайнатыңыз. Колбанын калган төрттөн бир бөлүгүн сирке эритмеси (6-9%) менен толтуруп, чайнектеги суюктукту бир түнү чамалуу айтканда (8 саатка) калтырыңыз. Эртең менен сирке аралашмасын чайнектен төгүп, колбаны бир нече жолу чайкап чыгыңыз. Сиркенин калганын жана жытын кетирүүгө үчүн чайнекти жеткиликтүү менен толтуруп бир нече жолу кайнатыңыз.
- Зарылдык болсо таазалоо процессин кайталаңыз.
- Кебезин чыгаруу үчүн электр чайнектерге арналган атайы курамдарды колдонуңуз.
- Чайнекти мезгилдүү түрдө кебезден таазалап туруңуз.
- ***Көңүл буруңуз!*** *Кебездөн таазалоо өткөрүлбөгөнүн пайда болгон бузулуу же туюнук туура эмес иштөөнүн учурларга кепилдик таралбайт.*

САКТОО ЭРЕКЕЛЕРИ
- Чайнекти узаака чейин сактоого койгондун алдында аны электр тармагынан суруп, сууну төгүп, аспапты маздатыңыз.
- Чайнекти таазалап коюңуз.
- Электр шнурун түпкүчтөгү (9) туруучу жайына (8) жыйнап салыңыз.
- Шайманды бардык жана жөндемдүүлүгү темен болгон адамдар колу жетпеген жерлерде сактаңыз.

ЖАБДЫКТЫН ЖЫЙЫНТЫГЫ
Электр чайнек – 1 данана.
Түпкүч – 1 данана.
Колдонмо – 1 данана.

ТЕХНИКАЛЫК МҮНӨЗДӨМӨСҮ
Кубаттандыруу чыңалуусу: 220-240В ~ 50 Гц
Номималдуу иштетүү кубаттуулугу: 1850-2150 Вт
Суунун максималдуу көлөмү: 1,7л

УТИЛИЗАЦИЯЛООО

Айлана чөйрөнү коргоо максатында шайман менен азыктандыруучу элементтөрдөн (эгерде жыйнактан кирсе) кызмат мөөнөтү бүткөндөн кийин турмуш-тиричилик калдыктары менен бирге таштабаңыз, шайман менен азыктандыруучу элементти андан ары утилизациялоо үчүн адистештирилген пунктка бериңиз.
Шаймандарды утилизациялоодон пайда болгон калдыктарды милдеттүү түрдө чогултуп, аларды сөз бөлүнүмөрүн ченемдик утилизациялоо зарыл.
Бул шайманды утилизациялоо жөнүндө кошумча маалымат алуу үчүн жергиликтүү өкмөткө, турмуш-тиричилик калдыктарды утилизациялоо кызматына же бул шайманды алган дүкөнгө кайрылыңыз.

Өндүрүүчү шаймандардын жалпы иштеп принциптерине таасир этпеген дизайнын, конструкциясын жана техникалык мүнөздөмөлөрүн алдын ала эскертүүнү өзүнүн сактайт, ошол себептен колдонмо менен шаймандын маанилүү эмес айырмачылыктар болуу мүмкүн. Колдонуучу ушундай кемчиликтөндүктөрдү тапса, ал жөнүндө info@vitek.ru электрондук почтасына жазып, шаймандын жаңыланган версиясын ала болот.

Шаймандын кызмат мөөнөтү – 3 жыл

Кепилдик
Кепилдик берүү шарттары туралуу толук маалыматтар буюмду саткан сатуучудан алууга болот. Кепилдик шарттарына ылайык талап кылып сатылган товарга чек же дүмүрчөктү көрсөтүү керек.

ROMÂNĂ

KETTLE ELECTRIC VT-7055 W
Dispozitivul electric pentru încălzirea lichidelor (fierbător) este destinat doar pentru fierberea apei potabile.

DESCRIERE
1. Corpul fierbătorului
2. Filtru de sită a fierbătorului
3. Capac
4. Tastă pentru deschiderea capacului
5. Mâner
6. Gradația nivelului de apă
7. Tastă pornire/oprire "**0/I**"
8. Loc pentru înfășurarea cablului de alimentare
9. Suport

ATENȚIE!
Pentru protecție suplimentară în circuitul de alimentare, se recomandă instalarea unui dispositiv de curent rezidual (RCD) cu un curent de funcționare nominal de maximum 30 mA, în timpul instalării, consultați un specialist.

MĂSURI DE SIGURANȚĂ
Înainte de a utilizea aparatul, citiți cu atenție acest manual și păstrați-l pentru referință.
Utilizați dispozitivul numai în scopul prevăzut, așa cum este descris în acest manual. Manipularea necorespunzătoare poate duce la defectarea dispozitivului sau poate cauza daune utilizatorului sau bunurilor acestuia.
- Utilizați dispozitivul doar conform destinației sale în conformitate cu instrucțiunea de utilizare.
- Asigurați-vă că tensiunea de funcționare a fierbătorului corespunde cu tensiunea din rețeaua electrică.
- Cablul electric este dotat cu o fișă de tip „euro": conectați-o la priza electrică cu contact sigur cu pământul.
- Pentru a evita riscul de incendiu, nu folosiți adaptoare atunci când conectați dispozitivul la o priză electrică.
- Nu folosiți fierbătorul în băi. Nu îl utilizați în apropierea piscinelor sau a altor recipiente umplute cu apă.
- Nu folosiți fierbătorul în apropierea surselor de căldură sau a flăcărilor deschise.
- Nu utilizați dispozitivul în locuri unde se pulverizează aerosoli sau dacă se utilizează lichide inflamabile.
- Nu utilizați fierbătorul în afara încăperilor.
- Nu lăsați fierbătorul conectat fără supraveghere.
- Utilizați fierbătorul pe o suprafață plană și stabilă, nu puneți fierbătorul pe marginea mesei.
- Nu îndreptați orificiul de scurgere a fierbătorului spre mobilierul din lemn, aparatele electrice, cărțile și articole care pot fi afectate de umezeală sau aburul fierbinte.
- Înainte de conectare, asigurați-vă că fierbătorul este instalat pe suport fără nici o distorsiune.
- Utilizați numai suportul care este inclus în pachetul de livrare.
- Nu lăsați cablul de alimentare să atârne de pe masă și urmăriți ca acesta să nu se atingă de suprafețe fierbinți și margini ascuțite ale mobilierului. Lungimea cablului de alimentare poate fi ajustată prin înfășurarea acestuia pe suport.
- Nu atingeți cablul de alimentare și fișa cablului de alimentare cu mâinile ude.
- Nu puneți fierbătorul fără apă.
- Nu turnați apă în fierbătorul aflat pe suport.
- Nu utilizați fierbătorul dacă capacul nu este închis etanș sau dacă filtrul nu este instalat.
- Înainte de a deschide capacul, scoateți fierbătorul de pe suport.
- Utilizați fierbătorul doar pentru fierberea apei potabile, se interzice încălzirea sau fierberea altor lichide.
- Asigurați-vă că nivelul apei din fierbător nu este mai mic decât marcajul pentru nivel minim "**MIN**" și nu depășește marcajul pentru nivel maxim "**MAX**". Dacă nivelul apei este mai mare decât valoarea maximă, apa fierbinte se poate scurge din fierbător în timpul fierberii.
- Pentru a evita arderea cu aburi fierbinți, nu vă aplecați deasupra orificiului de scurgere a fierbătorului pornit.
- Nu deschideți capacul fierbătorului în timpul fierberii apei.
- Nu atingeți suprafețele fierbinți ale fierbătorului, manevrați-l doar de mâner.
- Închideți capacul (3), puneți fierbătorul pe suport (9). Asigurați-vă că capacul fierbătorului (3) este bine închis.
- Pentru a porni fierbătorul, apăsați tasta de pornire/oprire (7) (cheia se blochează în poziția inferioară "**I**"), luminarea tastei (7) se va aprinde.
- Când apa va fierbe, fierbătorul se va opri automat, tasta (7) va trece în poziția superioară, iluminarea tastei se va stinge. Scurgeți apa și repetați procedura de fierbere a apei de 2-3 ori.

Remarci:
- *Când folosiți fierbătorul, asigurați-vă că butonul pornit/oprit (7) nu este blocat de obiecte străine, iar capacul (3) este bine închis, în caz contrar deconectarea automată a fierbătorului nu va fi posibilă.*
- *Înainte de a scoate fierbătorul de pe suport, asigurați-vă că acesta este oprit (butonul de pornire/oprire (7) se află în poziția „**0**").*

ATENȚIE!
Pentru a evita arderea cu aburul fierbinte, nu vă aplecați deasupra gurii fierbătorului pornit.

UTILIZAREA
- Mai întâi, asigurați-vă că tasta de pornire/oprire (7) se află în poziția „**0**", adică dispozitivul este oprit.
- Introduceți fișa cablului de alimentare în priza electrică.
- Pentru a umple fierbătorul cu apă, scoateți-l de pe suport (9), deschideți capacul (3), apăsând butonul pentru deschiderea capacului (4).
- Umpleți fierbătorul cu apă peste marcajul nivelului minim „**MIN**" și nu depășiți marcajul nivelului maxim „**MAX**". Pentru a determina nivelul apei, utilizați scala nivelului apei (6).
- Închideți capacul (3) și puneți fierbătorul pe suport (9).
- Pentru a porni fierbătorul, apăsați tasta de pornire/oprire (7), în acest caz se va aprinde iluminarea tastei.
- Atunci când apa va fierbe, fierbătorul se va opri automat, iluminarea tastei (7) se va stinge.
- Când scoateți fierbătorul din suport (9), asigurați-vă că este oprit (tasta (7) se află în poziția superioară "**0**").
- După oprirea fierbătorului așteptați 10-20 secunde, după care îl puteți porni din nou pentru fierberea apei.
- Dacă ați pornit accidental fierbătorul, iar nivelul apei este sub marcajul minim, atunci va acționa siguranța automată și fierbătorul se va deconecta. În acest caz, scoateți fierbătorul de pe suport (9), lăsați-l să se răcească timp de 10-15 minute, apoi umpleți fierbătorul cu apă și porniți-l, aparatul va funcționa în mod normal.

Remarcă:
- *Pe partea adversă a suportului (9), există un loc pentru înfășurarea cablului de alimentare (8). Alegeți lungimea optimă a cablului de alimentare, aranjându-l în mod corespunzător.*

CURĂȚARE ȘI ÎNTREȚINERE
- Înainte de curățare, deconectați dispozitivul de la rețeaua electrică, scurgeți apa și lăsați fierbătorul să se răcească complet.
- Ștergeți suprafața exterioară a fierbătorului cu o cârpă sau un burete umed. Pentru a îndepărta murdăria, utilizați un detergent slab, nu utilizați perii metalice și detergenți abrazivi.
- Nu scufundați fierbătorul și suportul în apă sau în orice alte lichide.
- Nu puneți fierbătorul și suportul în mașina de spălat vase.
- Curățați cu regularitate filtrul de sită (2) de murdărie. Deschideți capacul (3) apăsând tasta de deschidere a capacului (4). Întoarceți fierbătorul cu orificiul de scurgere spre sine, pe partea interioară a vasului fierbătorului apăsați elementul de fixare al filtrului superior și scoateți filtrul. Spălați cu grijă filtrul sub jet de apă, curățându-l ușor cu o perie.
- Instalați filtrul la locul acestuia. Pentru a face acest lucru, pe partea interioară a vasului de fierbere instalați mai întâi partea inferioară a filtrului, apoi apăsând blocarea superioară, așezați filtrul pe poziția sa.

Îndepărtarea depunerilor de calcar
- Depunerile de calcar formate în interiorul fierbătorului afectează gustul apei și, de asemenea, perturbează schimbul de căldură dintre apă și elementul de încălzire.
- Pentru îndepărtarea depunerilor de calcar, umpleți fierbătorul cu apă aproximativ la 75%, fierbeți apa. Umpleți sfârtimea rămasă în balon cu soluție de oțet (6-9%) și lăsați lichidul în fierbător peste noapte (aproximativ 8 ore). Dimineața, scurgeți din fierbător amestecul de oțet și clătiți vasul de câteva ori. Pentru a îndepărta resturile și mirosul de oțet, fierbeți o dată sau de câteva ori fierbătorul cu apă curată.
- Dacă este necesar, repetați ciclul de curățare.
- Pentru eliminarea depunerilor de calcar pot fi utilizate soluții speciale, destinate pentru curățarea fierbătoarelor electrice.
- Curățați fierbătorul de depunerile de calcar în mod regulat.
- ***Atenție!*** *Garanția nu acoperă deteriorarea sau funcționarea defectuoasă a dispozitivului care rezultă din faptul că nu a fost efectuată decalcifierea.*

PĂSTRARE
- Înainte de depozitarea fierbătorului pe termen lung, deconectați-l de la priză, scurgeți apa și lăsați aparatul să se răcească.
- Curățați fierbătorul.
- Fixați cablul de alimentare în locul de înfășurare al cablului (8) pe suport (9).
- Păstrați dispozitivul la un loc inaccesibil pentru copii și persoane cu dizabilități.

PACHET DE LIVRARE
Fierbător electric – 1 buc.
Suport – 1 buc.
Instrucțiune – 1 buc.

CARACTERISTICI TEHNICE
Alimentare electrică: 220-240 V ~ 50 Hz
Putere nominală: 1850-2150 W
Volum maxim de apă: 1,7 l

RECICLAREA

În scopul protejării mediului înconjurător, după finalizarea termenului de exploatare a dispozitivului și a elementelor de alimentare (dacă sunt incluse în set), nu le aruncați împreună cu deșeurile menajere obișnuite, livrați dispozitivul și elementele de alimentare în punctele specializate pentru reciclare ulterioară.
Deșeurile formate în timpul reciclării produselor sunt supuse colectării obligatorii cu reciclarea ulterioară în modul stabilit.
Pentru mai multe informații privind reciclarea acestui produs, contactați primăria locală, serviciul de reciclare a deșeurilor menajere sau magazinul de unde ați achiziționat acest produs.

Producătorul își rezervă dreptul de a modifica designul, construcția și caracteristicile tehnice care nu afectează principiile generale de funcționare ale dispozitivului fără notificare prealabilă, din cauza cărora între instrucțiune și produs pot exista diferențe neînsemnate. Dacă utilizatorul a depistat astfel de neconformități, vă rugăm să ne informați prin e-mail info@vitek.ru pentru a obține o versiune actualizată a instrucțiunii.

Durata de funcționare a dispozitivului este de 3 ani

Garanție
În legătură cu oferirea garanției pentru produsul dat, rugăm să Vă adresați la distribuitorul regional sau la compania, unde a fost procurat produsul dat. Serviciul de garanție se realizează cu condiția prezentării bonului de plată sau a oricărui alt document financiar, care confirmă cumpărarea produsului dat.

Acest produs respectă cerințele Directivei UE 2014/30/UE privind compatibilitatea electromagnetică și Directiva UE 2014/35/UE privind produsele de joasă tensiune.

VITEK

АУДИО-ВИДЕО И БЫТОВАЯ ТЕХНИКА

VT-7055 W

Electric kettle

Чайник электрический

Инструкция по эксплуатации

GB Manual instruction 2
RUS Инструкция по эксплуатации 3
KZ Пайдалану нұсқасы 4
UA Інструкція з експлуатації 5
KG Пайдалануу боюнча нускама 6
RO Instrucțiune de exploatare 7

www.vitek.ru

GB
A production date of the item is indicated in the serial number on the technical data plate. A serial number is an eleven-unit number, with the first four figures indicating the production date. For example, serial number 0606xxxxxxx means that the item was manufactured in June (the sixth month) 2006.

RUS
Дата производства изделия указана в серийном номере на табличке с техническими данными. Серийный номер представляет собой одиннадцатизначное число, первые четыре цифры которого обозначают дату производства. Например, серийный номер 0606xxxxxxx означает, что изделие было произведено в июне (шестой месяц) 2006 года.

KZ
Буйымның шығарылған мерзімі техникалық деректері бар кестедегі сериялық нөмірде көрсетілген. Сериялық нөмір он бір саннан тұрады, оның бірінші төрт саны шығару мерзімін білдіреді. Мысалы, сериялық нөмір 0606xxxxxxx бол