GALATEC

Производитель:
GD Midea Environment Appliances MFG. Co., Ltd.
ГД Мидея Энвайронмент Эпплайансес МФГ. Ко., Лтд.
28th East District, He Sui Industrial Park, Dong Fu Road, Dongfeng Town,
Zhongshan, Guangdong, China
28 Ист Дистрикт, промышленный парк Хэсуй, Донг Фу Роуд,
уезд Донг Фу, Чжуншань, Гуандун, Китай

Импортер:
ИП Трегубов В.Ю.,
Российская Федерация, 692651,
Приморский край, Михайловский район,
село Михайловка, квартал 3, 2-37

www.galatek.hk

GALATEC

ИНСТРУКЦИЯ ПО ИСПОЛЬЗОВАНИЮ ВЕНТИЛЯТОРА

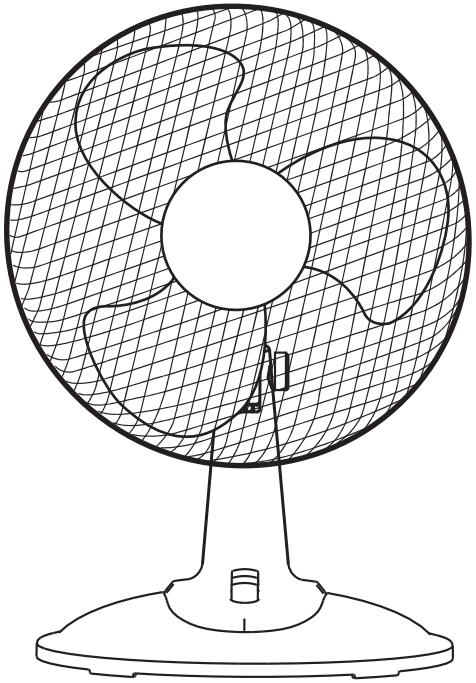

FT23-8HC

ВНИМАНИЕ

Прочитайте внимательно правила пользования для безопасной эксплуатации.

ПРЕДУПРЕЖДЕНИЕ

1. Не оставляйте вентилятор работающим в ваше отсутствие.
2. Держите электрический прибор вне досягаемости от детей. Не позволяйте им использовать технику без присмотра.
3. Перед снятием защитной решетки, убедитесь, что вентилятор отключен от сети питания.
4. Если шнур питания поврежден, он должен быть заменен производителем или его агентом по сервису или квалифицированным профессионалом во избежание опасности.
5. Этот прибор не предназначен для использования лицами (включая детей) с ограниченными физическими, сенсорными или умственными способностями или с недостатком опыта и знаний, если они не были проинструктированы по вопросам использования прибора со стороны лиц, ответственных за их безопасность.
6. Не позволяйте детям играть с прибором. Не оставляйте включенным прибор без присмотра

ПРАВИЛА БЕЗОПАСНОЙ ЭКСПЛУАТАЦИИ

1. Никогда не вставляйте пальцы, карандаши, или любые другие объекты в решетку во время работы вентилятора.
2. Отключайте вентилятор при перемещении из одного места в другое.
3. Отключайте вентилятор при удалении защитной решетки для очистки.
4. Убедитесь, что вентилятор находится на устойчивой поверхности во время работы, чтобы избежать опрокидывания.
5. Не используйте вентилятор рядом с окном, дождь может спровоцировать удар электрическим током.
6. Только для внутренних помещений.

ОПИСАНИЕ ДЕТАЛЕЙ

1. Передняя решетка
2. Винт
3. Пластиковая гайка
4. Задняя решетка
5. Вал мотора
6. Рычаг автоповорота
7. Подставка
8. Винт
9. Основание
10. Гайка
11. Кнопки регулировки скорости работы
12. Ручка
13. Мотор

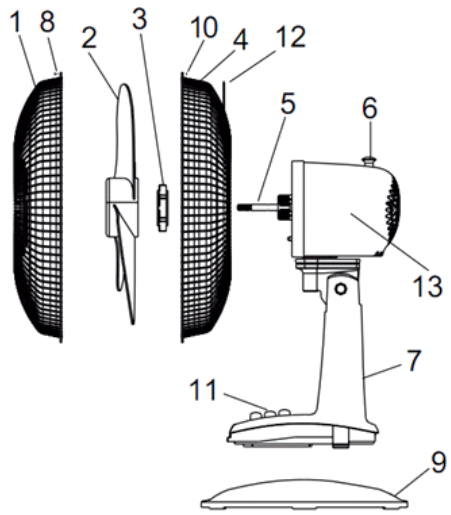

СБОРКА ОСНОВАНИЯ

1. Выкрутите винты из подставки
2. Присоедините основание к подставке
3. Соедините подставку и основание при помощи винтов

СБОРКА ВЕРХНЕЙ ЧАСТИ

Рис.1

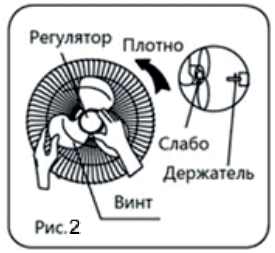

Рис.2

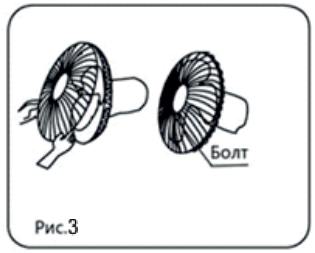

Рис.3

1. Открутите регулятор в верхней части вентилятора, повернув его по часовой стрелке (либо извлеките регулятор из пакета, если сборка производится впервые). Затем выкрутите против часовой стрелки пластиковую гайку (рис. 1).
2. Установите винт вентилятора на вал двигателя. Убедитесь в том, что конец вала полностью зашел в паз на винте (рис. 2).
3. Раскройте защелки передней решетки, поместите ее на заднюю решетку, совместив пазы для защелок соответственно, и зафиксируйте защелки. Завершите скрепление обеих решеток, закрутив винты и гайки на них (рис.3)

ИНСТРУКЦИЯ ПО ИСПОЛЬЗОВАНИЮ

1. Регулировка скоростей
   Скорость регулируется нажатием кнопок:
   - 0 – Выкл.
   - 1 – Низкая скорость
   - 2 – Высокая скорость

2. Для того, чтобы включить режим автоматического поворота вентилятора, нажмите на рычаг автоповорота; для отключения потяните его наверх.

3. Для регулировки угла наклона вентилятора слегка надавите на защитную решетку вверх или вниз, придерживая вентилятор за ручку.

УХОД ЗА ОБОРУДОВАНИЕМ

1. Убедитесь, что вентилятор отключен от сети перед очисткой.

2. Очищайте пластиковые детали влажной тряпкой и мягким мылом.
   Тщательно вытирайте сухой тряпкой для удаления мыла.

УТИЛИЗАЦИЯ :

Не утилизируйте электрические приборы вместе с остальным бытовым мусором, они должны быть утилизированы особым образом. Свяжитесь с местным управлением для выяснения, каким образом утилизируются такого рода отходы в вашем регионе. В случае если электроприборы утилизируются на свалках, имеется риск их разложения на опасные для окружающей среды химические составляющие.

ТЕХНИЧЕСКИЕ ХАРАКТЕРИСТИКИ

Напряжение (В)	Частота (Гц)	Мощность (Вт)
220-240	50	30